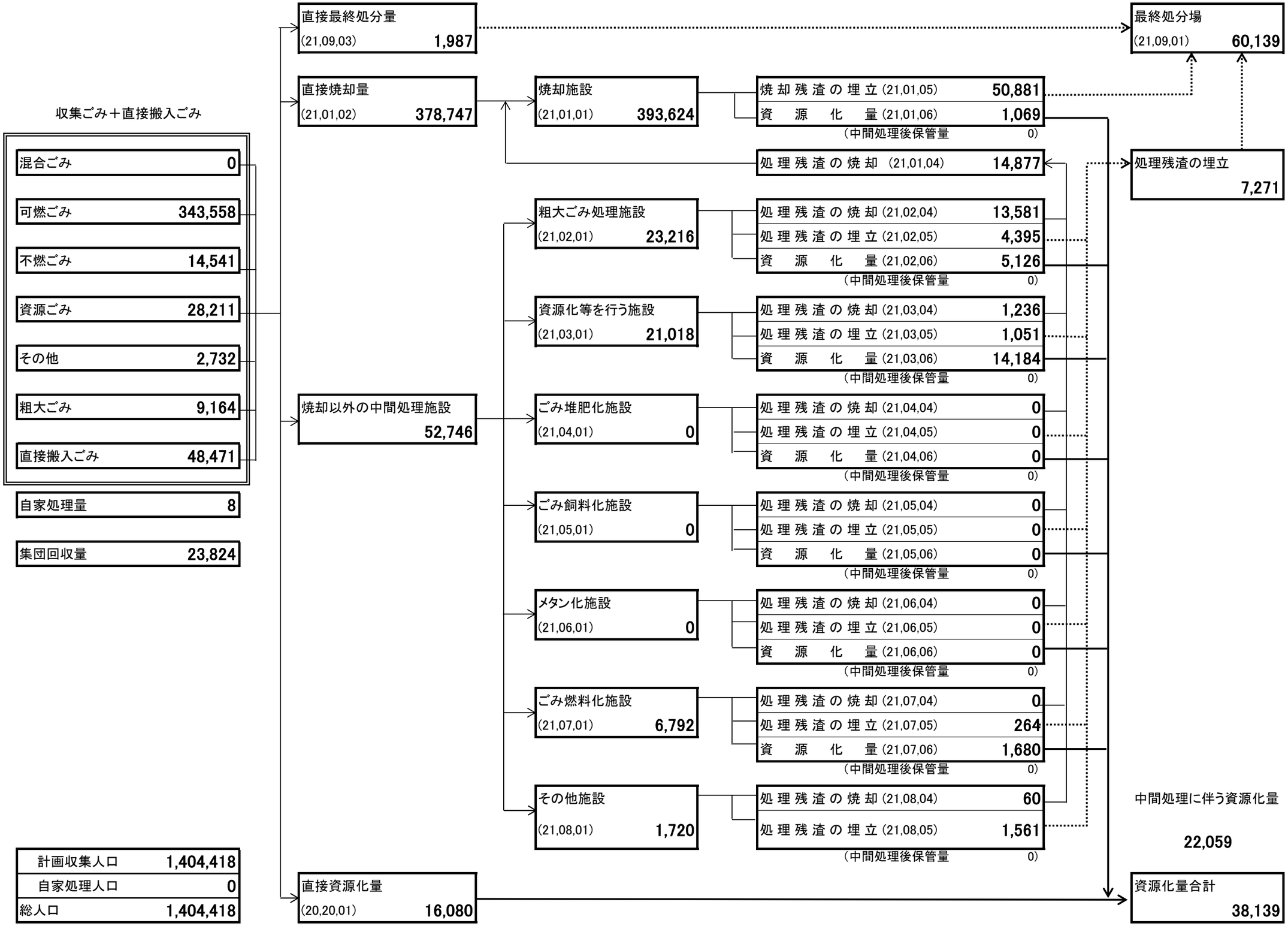2. ごみ処理フローシート