建具形状

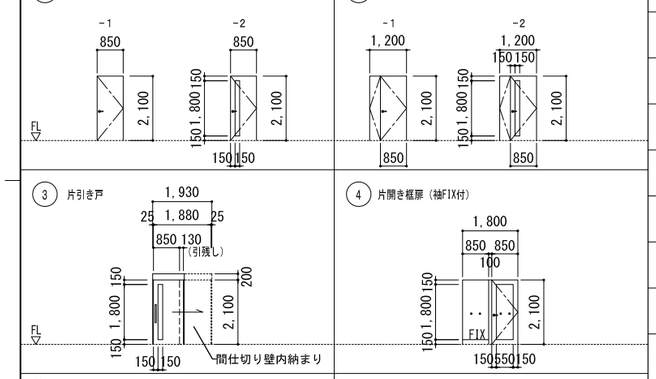

記号	法規制	形状	数量	取付箇所 階	室名	内法寸法 W×H	枠 形状	見込	材質 仕上	沓摺 形状	材質 仕上	扉 建具形式	見込	材質 仕上	ガラリ W×H	水切 材質 W	シーリング	ガラス 種類	厚さ	明窓 W×H	その他 額縁 材質仕上 W	網戸 SS	結露受	鍵 シリンダー錠 モノロック	本締り	箱錠	空錠	ラッチ錠	鎌錠	電気錠	表示錠	握玉・把手類 レバーハンドル	引手	押板	押棒	カムハンドル	握玉	支持金物 ピボットジ	フロアヒンジ	オートヒンジ	丁番	戸車	その他金物 ドアーチェック	戸当り	フランス落し	ガスケット気密装置	クレセント	ドアー・アイ	ドアガード	換気扇取付数	ランマー部	面付けサッシ	標準品一式	備考
SD KB1		2-2	1	1	廊下	1,265 × 2,100	A	216	S 焼	a	SUS HL	F	40	S 焼			○	FG	4	150 × 1800					○ △							○									○		●	○	○							○	
SD KB4		5	1	1	EPS	1,870 × 2,100	C	140	S 焼	d	SUS HL	P	40	S 焼											○ ×															○			○	○							○	ワンタッチ平面ハンドル錠（鍵付）
SD KB5		5	1	1	EPS	1,100 × 2,100	C	140	S 焼	d	SUS HL	P	40	S 焼											○ ×															○			○	○							○	ワンタッチ平面ハンドル錠（鍵付）
LSD KB1A		1-1	5	1	ショップバックヤード 観光案内所バックヤード	850 × 2,100	A	170	S 焼	d	SUS HL	F	40	S 焼											○ △							○					○					●	○								○	
LSD KB1B		1-2	2	1	警備員室・乗務員控室	850 × 2,100	A	170	S 焼	d	SUS HL	F	40	S 焼				FG	4	150 × 1800					○ △							○					○					●	○								○	
LSD KB2		3	3	1	多目的便所（1）（2） 授乳室	図 示	D	176	S 焼	d	SUS HL	F	40	S 焼				FG	4	図示					○						○ △	○	○																			○	SUS製引手ハンドルφ25・L=600 半自動閉鎖機構レール・戸当たりゴム 表示錠・LGS壁収納タイプ
LSD KB3B		2-2	3	1	物品倉庫・多目的室 救護室	1,200 × 2,100	A	170	S 焼	d	SUS HL	F	40	S 焼				FG	4	150 × 1800					○ △							○					○					●	○	○							○	
LSD KB4		4	1	1	キッズコーナー	図 示	A	170	S 焼	d	SUS HL	K	40	S 焼				TG	6	図示					○ △							○					○					●	○								○	衝突防止表示φ30（フィルム製・片面）
CW KB1	一部 防	6	1	1	バス待合所～共用通路 ～物販・特産品ショップ	図 示		136 マリオン(230)	AL W（外部はB-2種）								○	ペア1 6+A6+6 6+A12+6 ⑥1 ペア2 6+A6+6.8 6+A12+6.8 ⑥2																											○								○	防火設備：平成12年建設省告示第1360号（KB1のみ） 衝突防止表示φ30（フィルム製・片面） ステンレス引手φ12・l＝160（引戸外部側に設置） エンジンボックス
CW KB2		7	1	1	共用通路～ 物販・特産品ショップ	図 示		136 マリオン(230)	AL W（外部はB-2種）								○	ペア1 6+A6+6 6+A12+6 ⑥																											○								○	SUS製レール・排煙オペレーター（露出型） タッチ式センサー（扉部）・挟み込み防止センサー
CW KB3	防	8	1	1	物品倉庫～多目的室	図 示		136 マリオン(230)	AL W（外部はB-2種）								○	ペア2 6+A6+6.8 6+A12+6.8 ⑥2																																			○	防火設備：平成12年建設省告示第1360号 衝突防止表示φ30（フィルム製・片面） デザインフィルム張り（室内側・FL+2280迄）

6 カーテンウォール ※外部展開

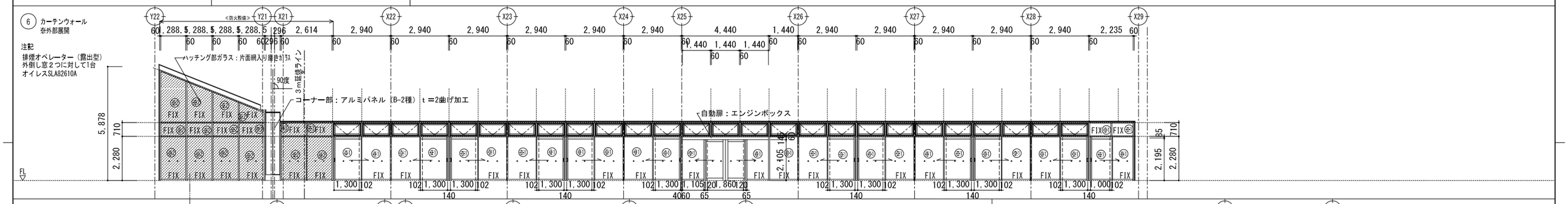

7 カーテンウォール ※外部展開

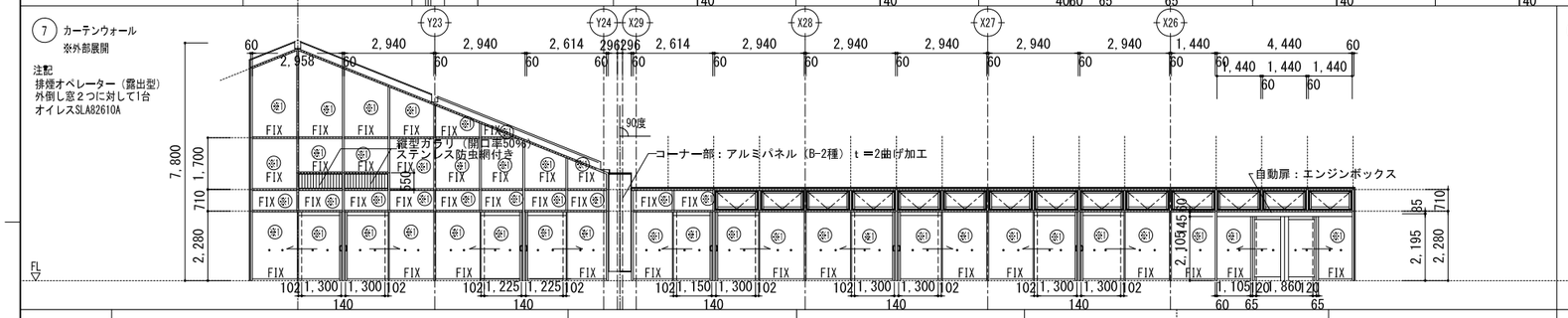

8 カーテンウォール ※外部展開

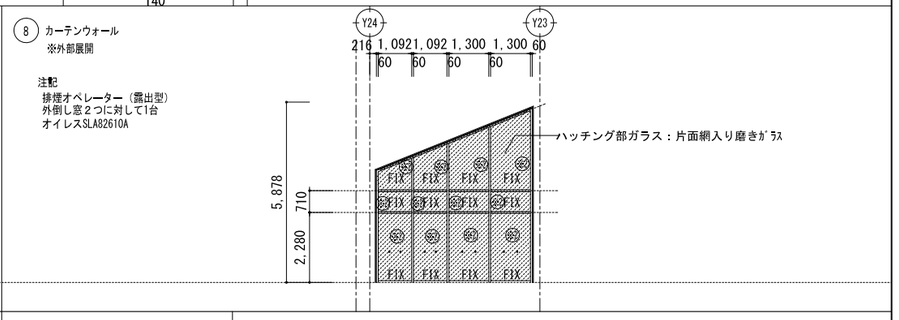

凡例

共通事項

材質

- AL：アルミ
- S：スチール
- SUS：ステンレス
- W：木製
- TB：テラゾーブロック
- TS：耐水シナベニヤ
- 防M：防水モルタル
- T：タイル張
- SP：スプルース

仕上

- SOP：合成樹脂調合ペイント
- FE：フタル酸樹脂エナメル
- CL：クリアラッカー塗装
- OSCL：オイルステインクリアラッカー
- UC：ウレタン樹脂ワニス
- HL：ヘヤーライン
- ST：新鳥ノ子紙張
- VC：ビニールクロス張
- DS：特種塩ビシート
- OS：オレフィンシート貼
- WPS：木材保護着色塗料
- WT：ウッドコート
- EP：合成樹脂エマルジョンペイント
- 化：化粧鋼板仕上げ
- 焼：焼付塗装仕上げ
- B-2種：着色隔離酸化塗装複合皮膜
- W：奈良県産ヒノキ集成材（UC 2回塗り）
- メラミン：メラミン化粧板

建具記号凡例

- AW：アルミサッシ
- AD：アルミドア
- AG：アルミガラリ
- AF：アルミフード
- SW：スチールサッシ
- SD：スチールドア
- LSD：軽量スチールドアー
- SSD：ステンレスドアー
- SSW：ステンレスサッシ
- SH：スチールシャッター
- SSH：ステンレスシャッター
- WD：木製ドアー
- WS：木製スクリーン
- AL枠：アルミ製四方枠
- SSF：ステンレス製三方枠
- SF：スチール製三方枠
- SF4：スチール製四方枠
- WFG：木製三方枠
- WF1：木製一方枠
- PW：木製学校用間仕切
- SP：スチール製パーテーション
- TB：トイレブース
- PT：移動間仕切壁
- SS：防火・防煙スクリーン

法規制

- 特：特定防火設備（常閉）
- 防：防火設備（常閉）
- 特：特定防火設備（常閉）
- 防：防火設備（常閉）
- 遮：非常進入口

建具形式

- P：片面フラッシュ扉
- F：両面フラッシュ扉
- AT：防音フラッシュ扉
- SAT：簡易防音フラッシュ扉
- K：かまち扉
- Sa：サッシ

枠形状

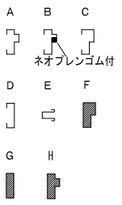

沓摺形状

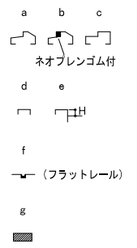

ガラス凡例

- SG：透明ガラス
- FG：型板ガラス
- FWG：網入板ガラス
- PWG：網入磨きガラス
- FLG：フロート板ガラス
- TG：強化ガラス
- PWL：線入磨きガラス
- HPWG：熱線吸収ブルー網入磨きガラス
- GB：ガラスブロック
- FTP：耐熱強化ガラス

ペア1 FLG:6+A6+FLG6 6+A12+6 ⑥1
ペア2 FLG:6+A6+PWG6.8 6+A12+6.8 ⑥2

水切

- A：アルミ
- M：モルタル
- SS：ステンレス

鍵記号欄

- ○：鍵付き
- ×：鍵なし
- △：サムターン付き
- 例 ○：外 ×：内

ドアーチェック欄

- ドアーチェック ○：ストップ無 ●：ストップ付き

特記事項

- 開放建具のW、H寸法は、開口有効寸法とする。（雑鮮細図による）
- フラッシュ戸は、特記なき限り両面フラッシュ戸とする。
- 握玉のバックセットは、64mm 内外とする。
- 開き勝手については、平面図による。
- マスターキーは、3本制作する事。（マスターキー・グランドマスターキー及び各建具キープランについては監督員の指示による。）
- 扉に仕様するガラリの材質・仕上げは、指定のない限り扉と同材とする。
- サッシの額縁（下縁）は結露受皿付きとする。但しサッシ枠本体に結露受けのある物は不要とする。（額縁寸法は鮮細図による。）
- 外壁建具については枠裏断熱材充填とする。
- 表面に記載無き限り、ガラリ開口率は30%とする。
- 外部のサッシは可動障子、FIXとも結露受け及び外部排出機能を確保すること。
- クレセント・レバーハンドル等外部建具開閉装置の取り付け高さはFL+1000を芯とする。
- 排煙サッシオペレーター及び解放装置の取付は、FL＋1500以下とする。
- アルミニウム製建具の性能等級：A種
- 水切の両端に立ち上がりを設け雨水が両端に流れないようにする。
- 特記無き限り SPは不燃認定品とする。

竣工図
2017/11/1(平成29年)

記事

日付	2015/12	平城宮跡歴史公園朱雀大路西側絶区飲食・交流棟、観光案内・物販棟、団体集合施設及びターミナル・シェルター新築工事 設計図	設計番号 158507
縮尺	A1:1/100 A3:1/200	【観光案内・物販施設】建具リスト（1）	図面番号 A-319