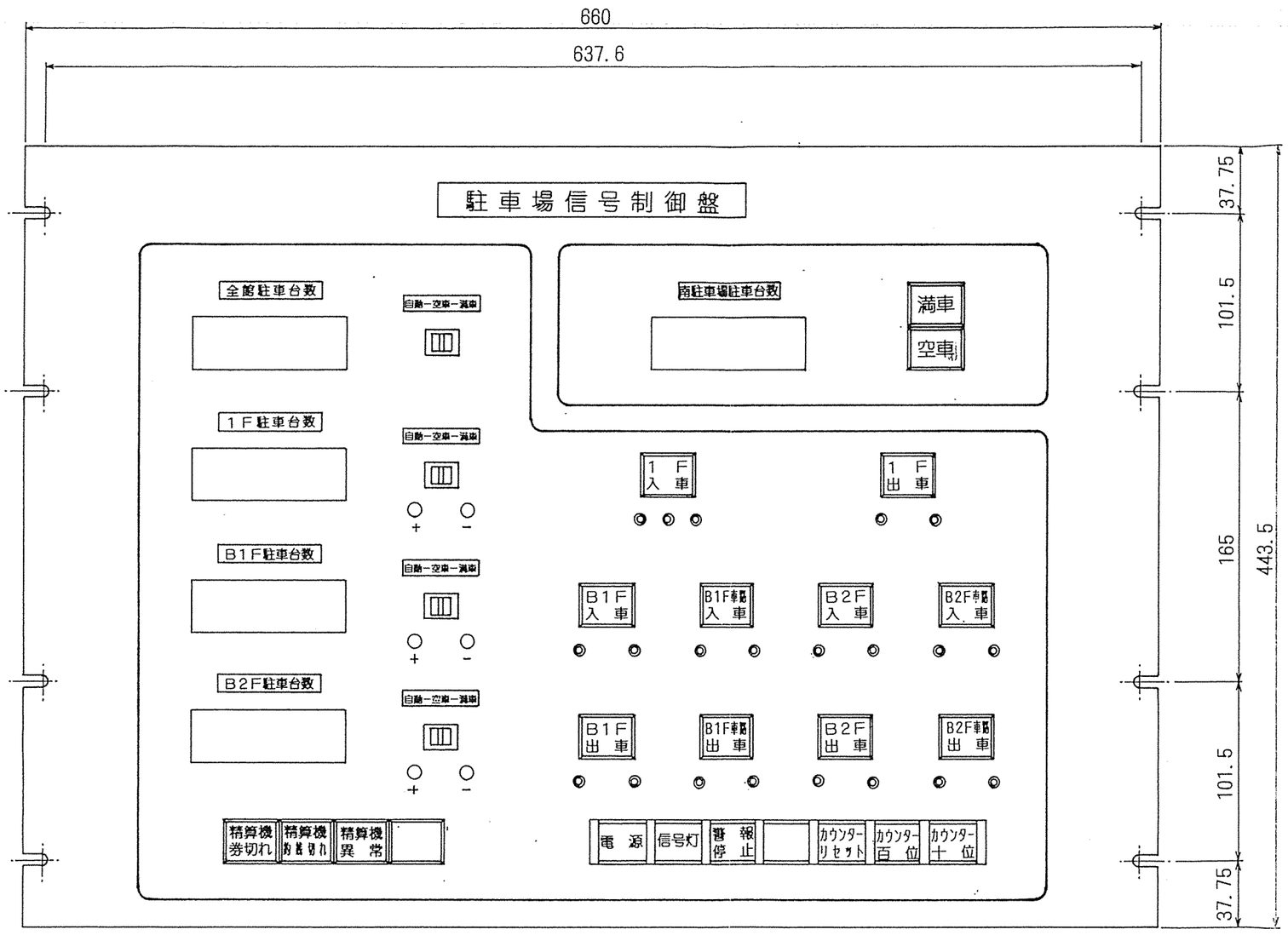

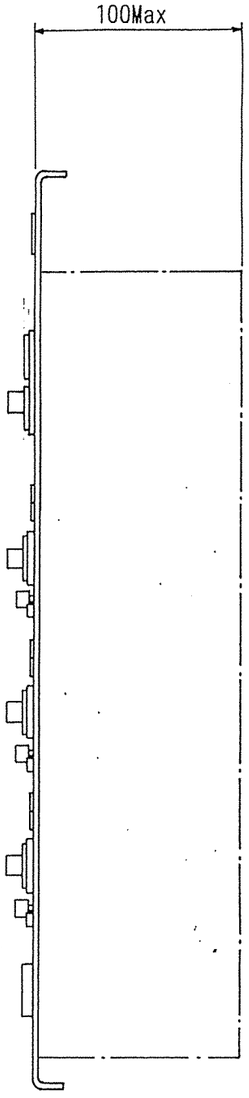

仕　様

1. 主　材　1．6mm鋼板（SPCC）
2. 塗　装　PT－445－N半艶メラミン焼付塗装

（参考図）既設料金システム機器

第３角法	尺度 1/3

部品番号

部品番号

部品番号

部品番号

備考及訂正

MC－R1

製図	設計	照査	承認	年月日

名称

信号制御盤・表示パネル部詳細図

図番

部品番号	

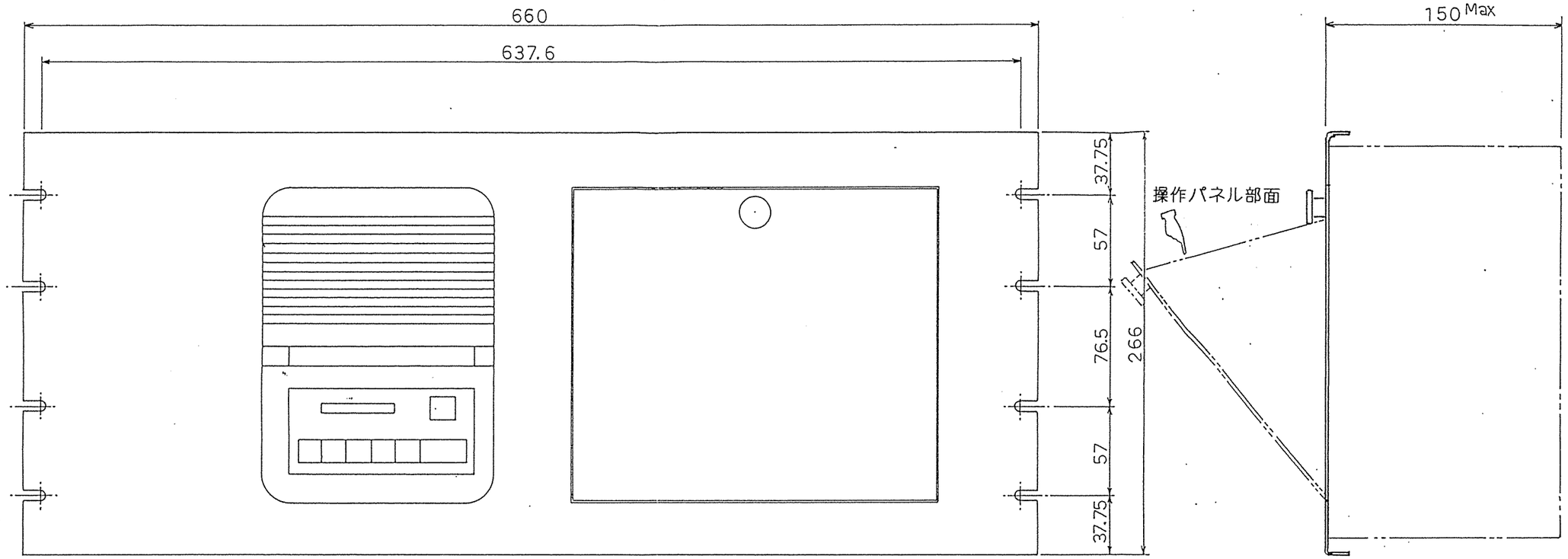

仕　様

1. 主　材　1．6mm鋼板（SPCC）
2. 塗　装　PT－445－N半艶メラミン焼付塗装

（参考図）既設料金システム機器

第３角法	尺度 1/3

備考及訂正	MC－R1	用途	名称 信号制御盤・インターホンパネル部詳細図
		製図 / 設計 / 照査 / 承認 / 年月日	図番

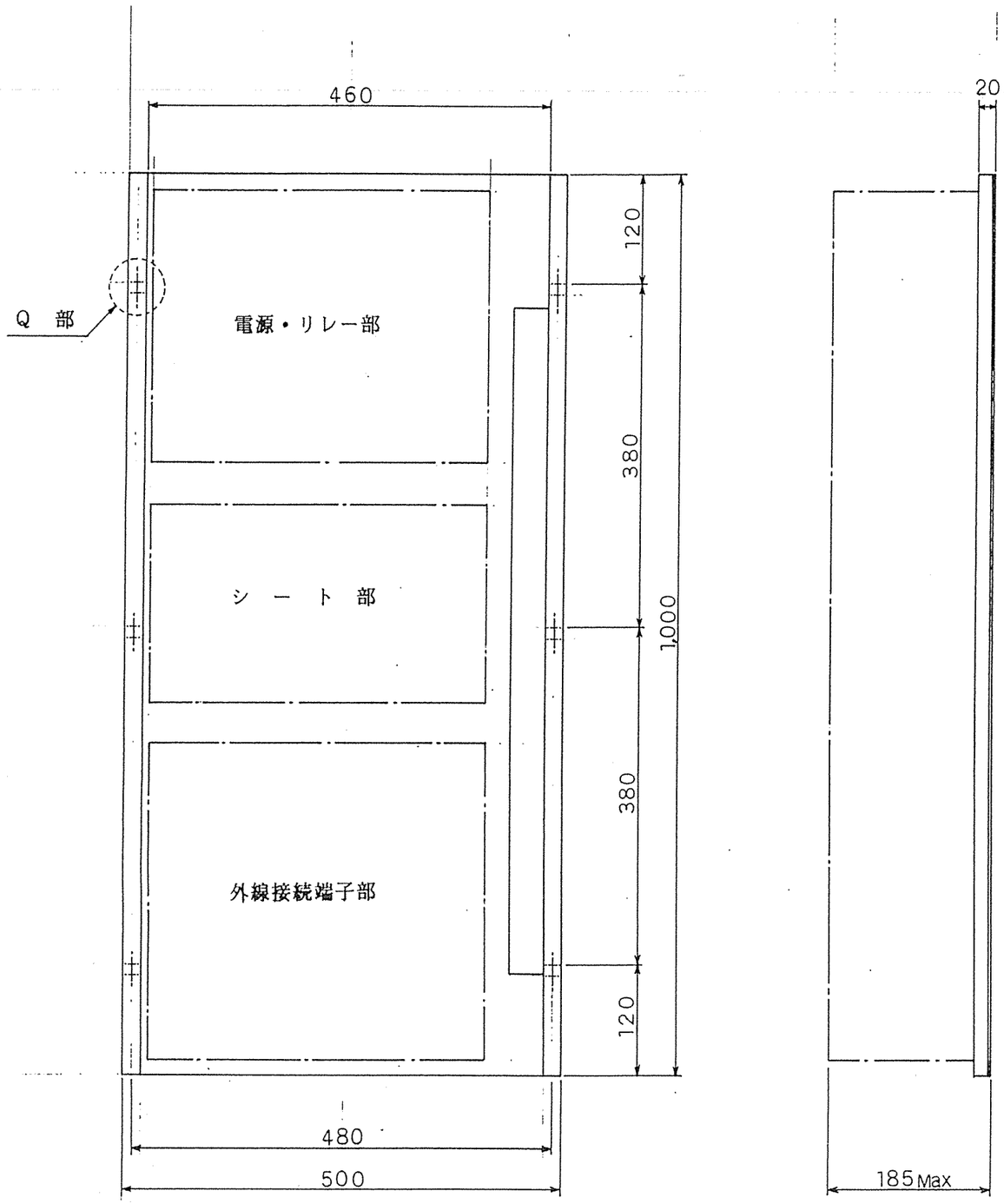

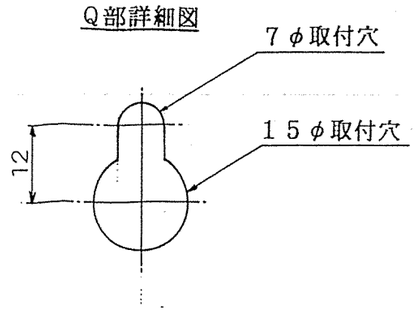

仕　様

1. 主　材　1．6mm鋼板（SPCC）
2. 塗　装　5Y7／1半艶メラミン焼付塗装
3. 電　源　AC100V

(参考図)既設料金システム機器

第3角法	尺度 1/6

備考及訂正

MC−R1

用途						名称
製図	設計	照査	承認	年月日		信号制御盤・制御部詳細図
						図番

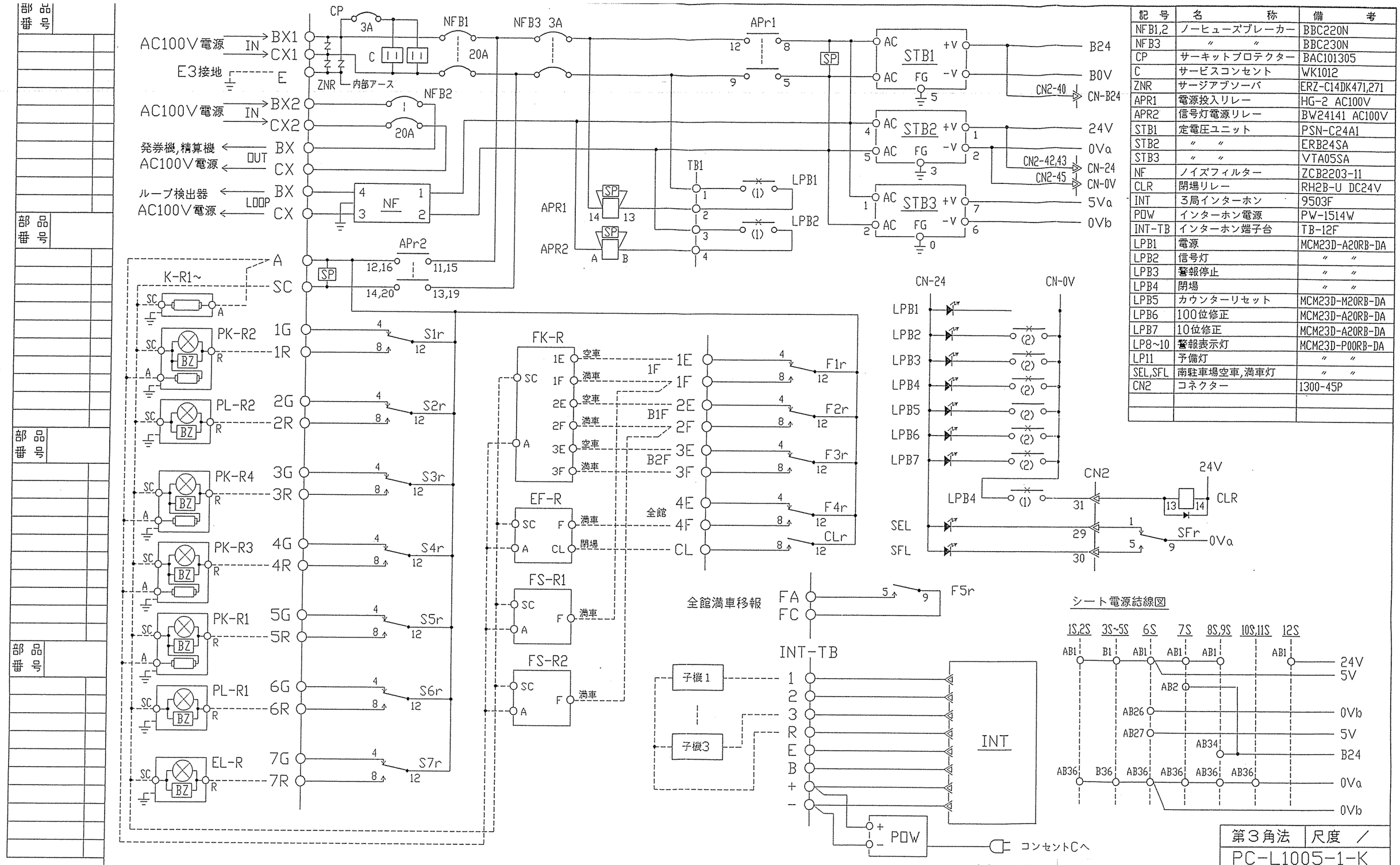

記号	名称	備考
NFB1,2	ノーヒューズブレーカー	BBC220N
NFB3	〃 〃	BBC230N
CP	サーキットプロテクター	BAC101305
C	サービスコンセント	WK1012
ZNR	サージアブソーバ	ERZ-C14DK471,271
APR1	電源投入リレー	HG-2 AC100V
APR2	信号灯電源リレー	BW24141 AC100V
STB1	定電圧ユニット	PSN-C24A1
STB2	〃 〃	ERB24SA
STB3	〃 〃	VTA05SA
NF	ノイズフィルター	ZCB2203-11
CLR	閉場リレー	RH2B-U DC24V
INT	3局インターホン	9503F
POW	インターホン電源	PW-1514W
INT-TB	インターホン端子台	TB-12F
LPB1	電源	MCM23D-A20RB-DA
LPB2	信号灯	〃 〃
LPB3	警報停止	〃 〃
LPB4	閉場	〃 〃
LPB5	カウンターリセット	MCM23D-M20RB-DA
LPB6	100位修正	MCM23D-A20RB-DA
LPB7	10位修正	MCM23D-A20RB-DA
LP8~10	警報表示灯	MCM23D-P00RB-DA
LP11	予備灯	〃 〃
SEL,SFL	南駐車場空車,満車灯	〃 〃
CN2	コネクター	1300-45P

部品番号

第3角法 尺度 ／

PC-L1005-1-K

(参考図)既設料金システム機器

備考及訂正

用途

製図	設計	照査	承認	年月日

名称 MC-R1

信号制御盤 回路図(1)

図番 PC-1A0579-401

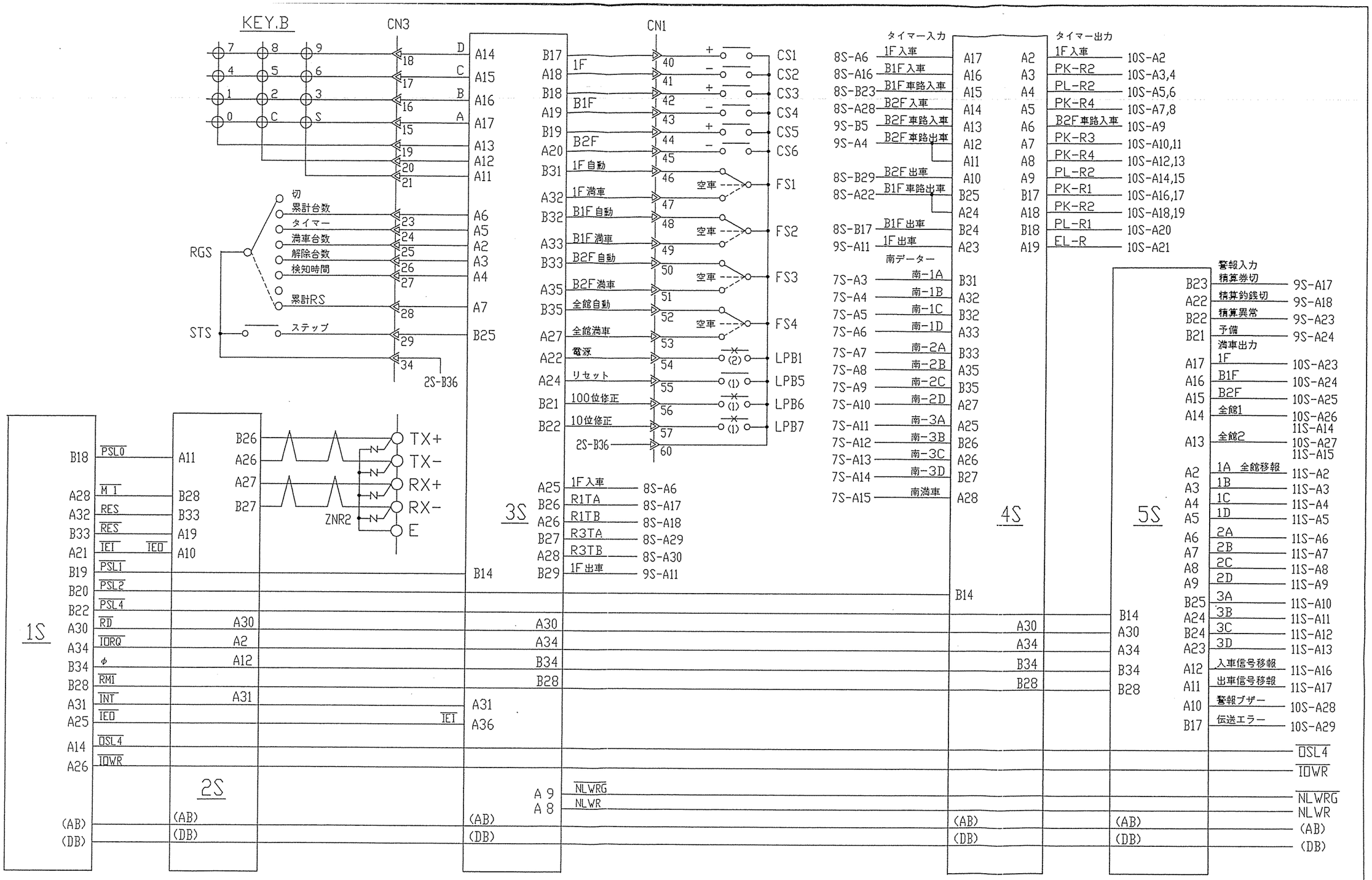

第３角法 | 尺度 ／

PC-L1005-2-K

（参考図）既設料金システム機器

備考及訂正

記号	名称	備考	記号	名称	備考
KEY.B	テンキーボード	FES-360-511	LPB6	100位台数修正	MCM23D-A20RB-DA
RGS	設定表示切換スイッチ	MRX-108	LPB7	10位台数修正	MCM23D-A20RB-DA
STS	ステップスイッチ	MB-2011K	ZNR2	サージアブソーバ	ERZ-C05DK220
CS1~6	台数修正スイッチ	MB-2011K	1S,2S	CPU-3,SIO-2シート	PS882B,PS852A
FS1~4	自動ー空ー満車スイッチ	PW-2013	3S~5S	I/O-5シート	PS883B
LPB1	電源	MCM23D-A20RB-DA	CN1	コネクター	1300-60P
LPB5	カウンターリセット	MCM23D-M20RB-DA	CN3	コネクター	1300-34P

用途

製図	設計	照査	承認	年月日

名称 MC-R1

信号制御盤 回路図(2)

図番 PC-1A0579-402

記号	名称	備考
DSP	コード,データー表示器	PS699H
PS699C-1~	駐車台数表示器	PS699C
S1R~S7R	信号灯出力リレー	RH2B-U DC24V
F1R~F5R	満車灯出力リレー	〃 〃
1L~10L	信号灯動作モニター灯	MCM23D-P00RB-DA
6S	LDDR-2シート	PS884A
10S	ドライバーシート	PS819A
BZ1	警報ブザー	EB1114
BZ2	伝送ブザー	EB2134
LPB3	警報停止	MCM23D-A20RB-DA
CN2	コネクター	1300-45P
CN3	コネクター	1300-34P

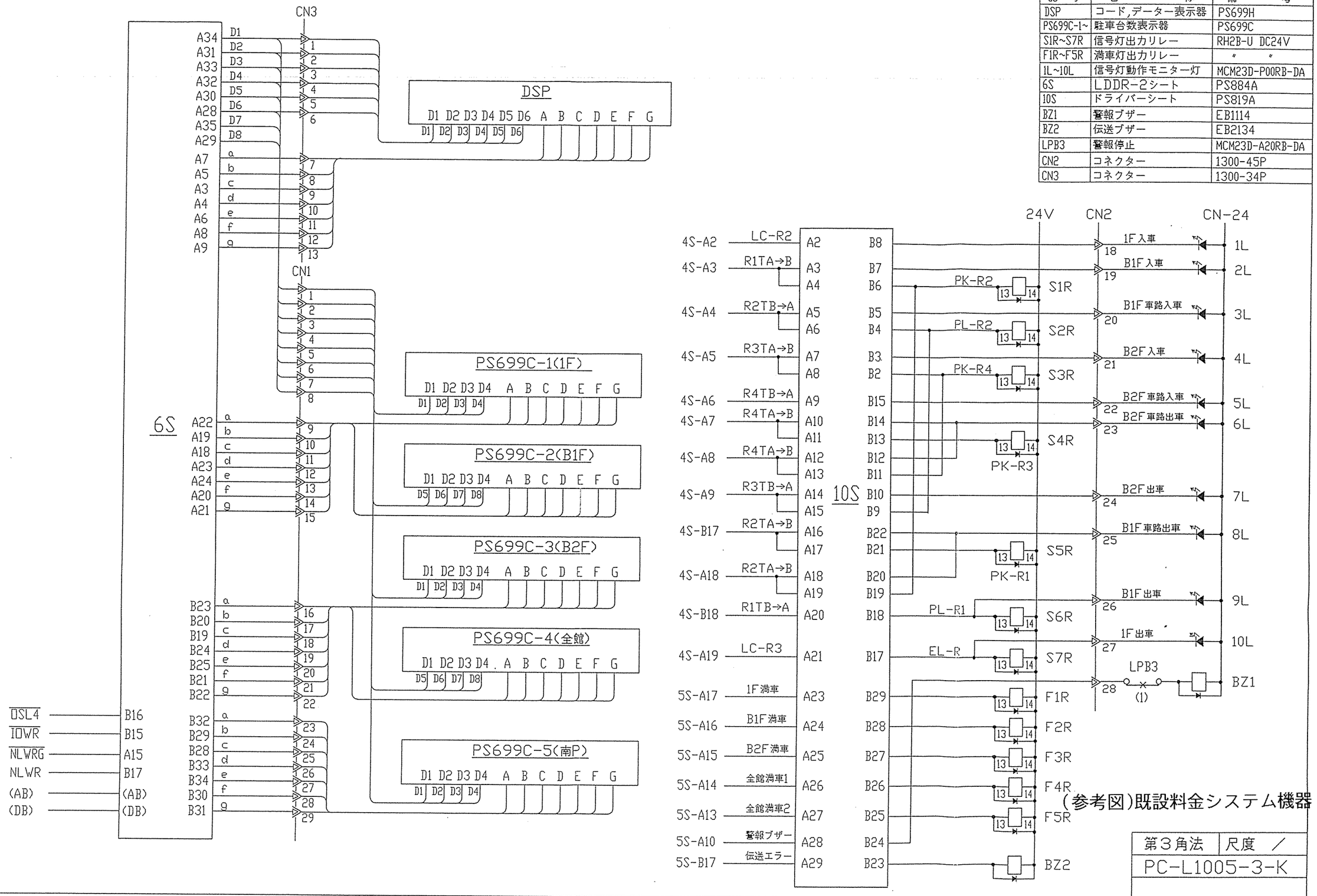

(参考図)既設料金システム機器

第3角法	尺度 /
PC-L1005-3-K	

備考及訂正

用途					
製図	設計		照査	承認	年月日

名称 MC-R1

信号制御盤 回路図(3)

図番 PC-1A0579-403

部品番号

部品番号

部品番号

部品番号

記号	名称	備考
LD1~3	検出器動作モニター灯	DD-7HJT DC24R
LP8~10	精算機警報表示灯	MCM23D-P0ORB-DA
SFR	南駐車場満車リレー	RH2B-U DC24V
7S	PC-Rシート	PS821A
8S,9S	入力処理シート	PS881A
11S	ドライバーシート	PS819A
12S	リレーシート	PS862A
CN2	コネクター	1300-45P

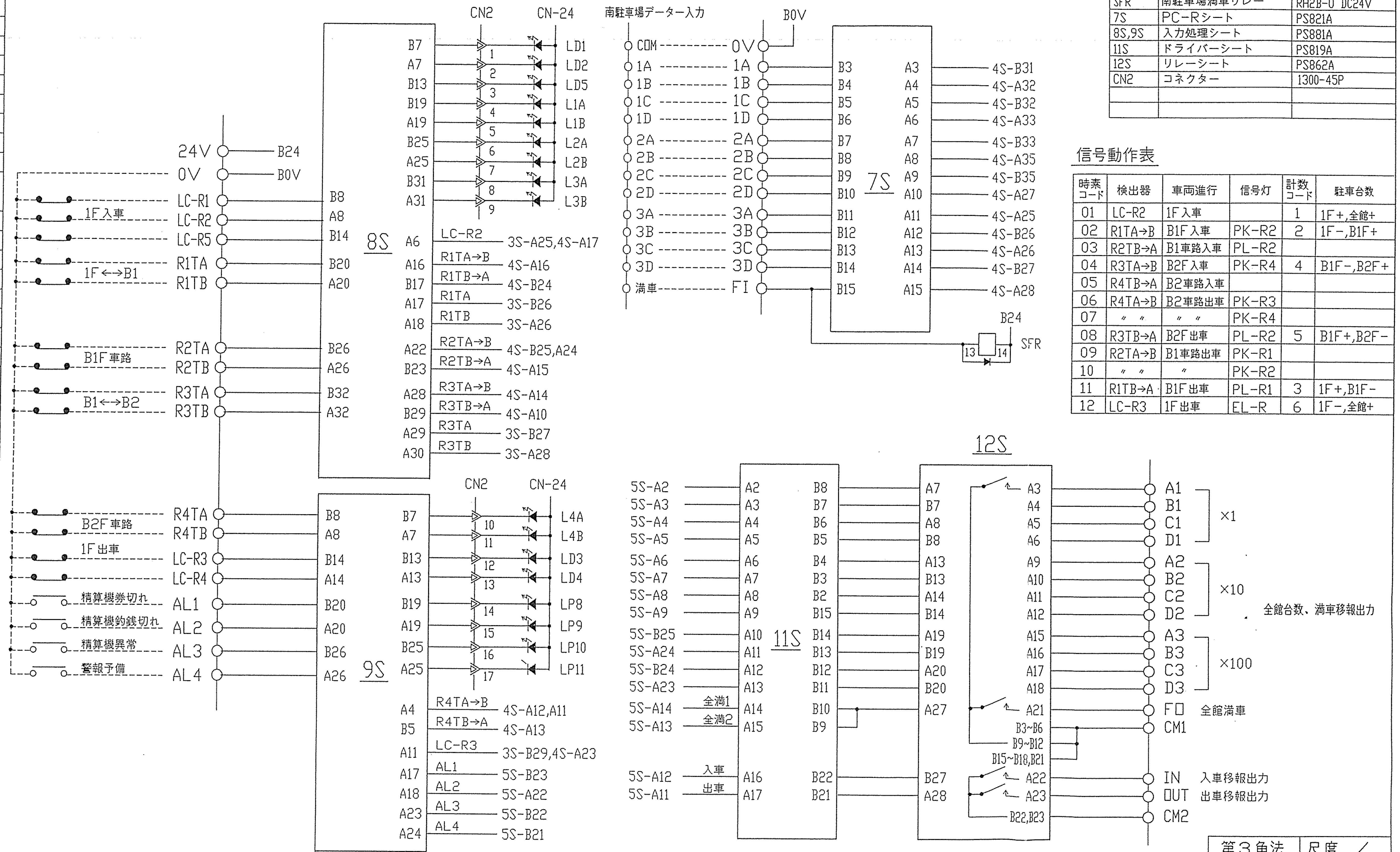

信号動作表

時素コード	検出器	車両進行	信号灯	計数コード	駐車台数
01	LC-R2	1F入車		1	1F+,全館+
02	R1TA→B	B1F入車	PK-R2	2	1F−,B1F+
03	R2TB→A	B1車路入車	PL-R2		
04	R3TA→B	B2F入車	PK-R4	4	B1F−,B2F+
05	R4TB→A	B2車路入車			
06	R4TA→B	B2車路出車	PK-R3		
07	〃 〃	〃 〃	PK-R4		
08	R3TB→A	B2F出車	PL-R2	5	B1F+,B2F−
09	R2TA→B	B1車路出車	PK-R1		
10	〃 〃	〃	PK-R2		
11	R1TB→A	B1F出車	PL-R1	3	1F+,B1F−
12	LC-R3	1F出車	EL-R	6	1F−,全館+

第3角法　尺度　／

PC-L1005-4-K

（参考図）既設料金システム機器

備考及訂正

用途

製図	設計	照査	承認	年月日
横山				

名称　MC-R1
信号制御盤　回路図（4）

図番　PC-1A0579-404

部品番号

部品番号

部品番号

部品番号

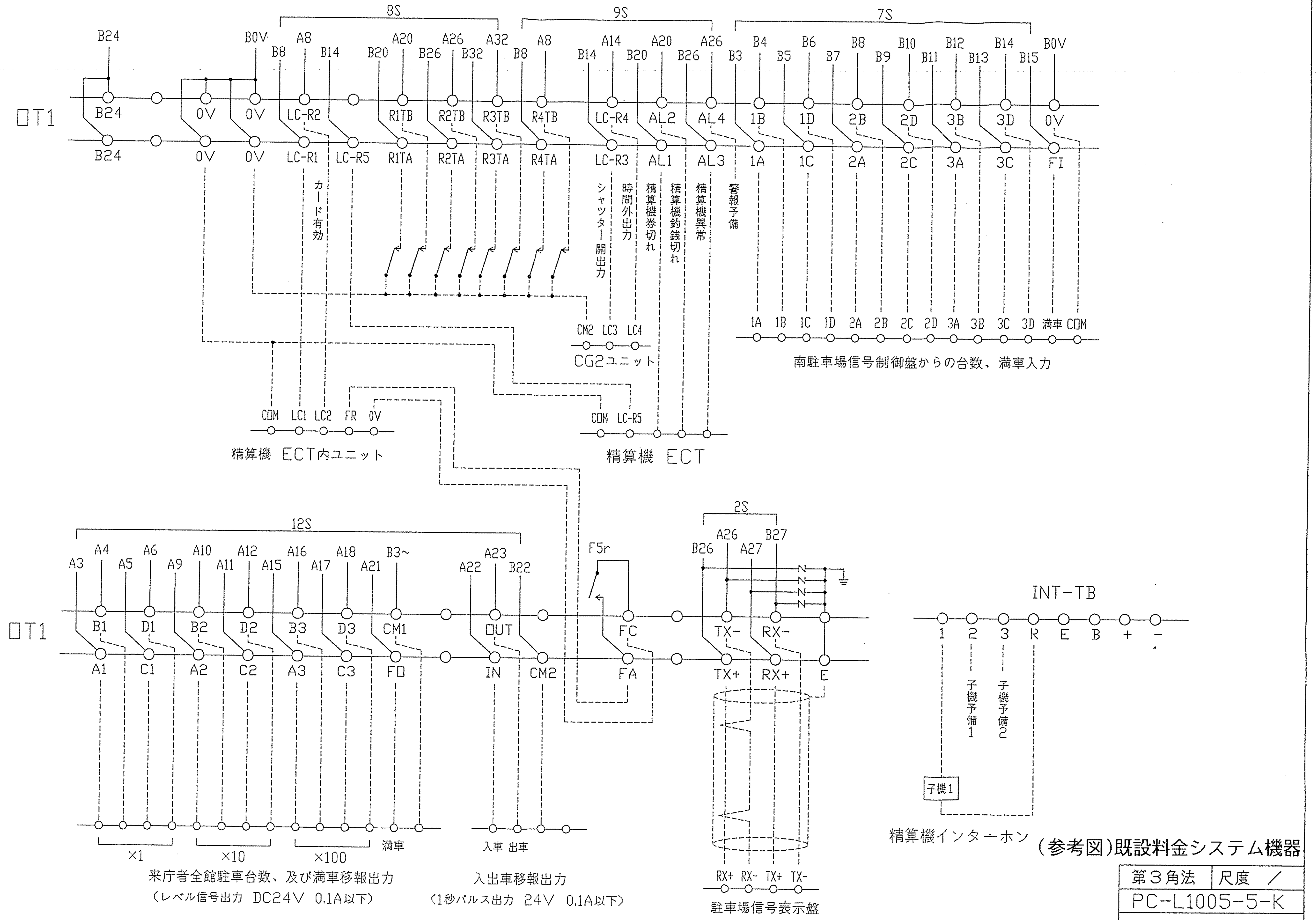

(参考図)既設料金システム機器

第3角法	尺度 ／
PC−L1005−5−K	

備考及訂正

用途				名称	MC−R1端子台結線図 信号制御盤 回路図(5)
製図	設計	照査	承認	年月日	
				図番	PC-1A0579-405

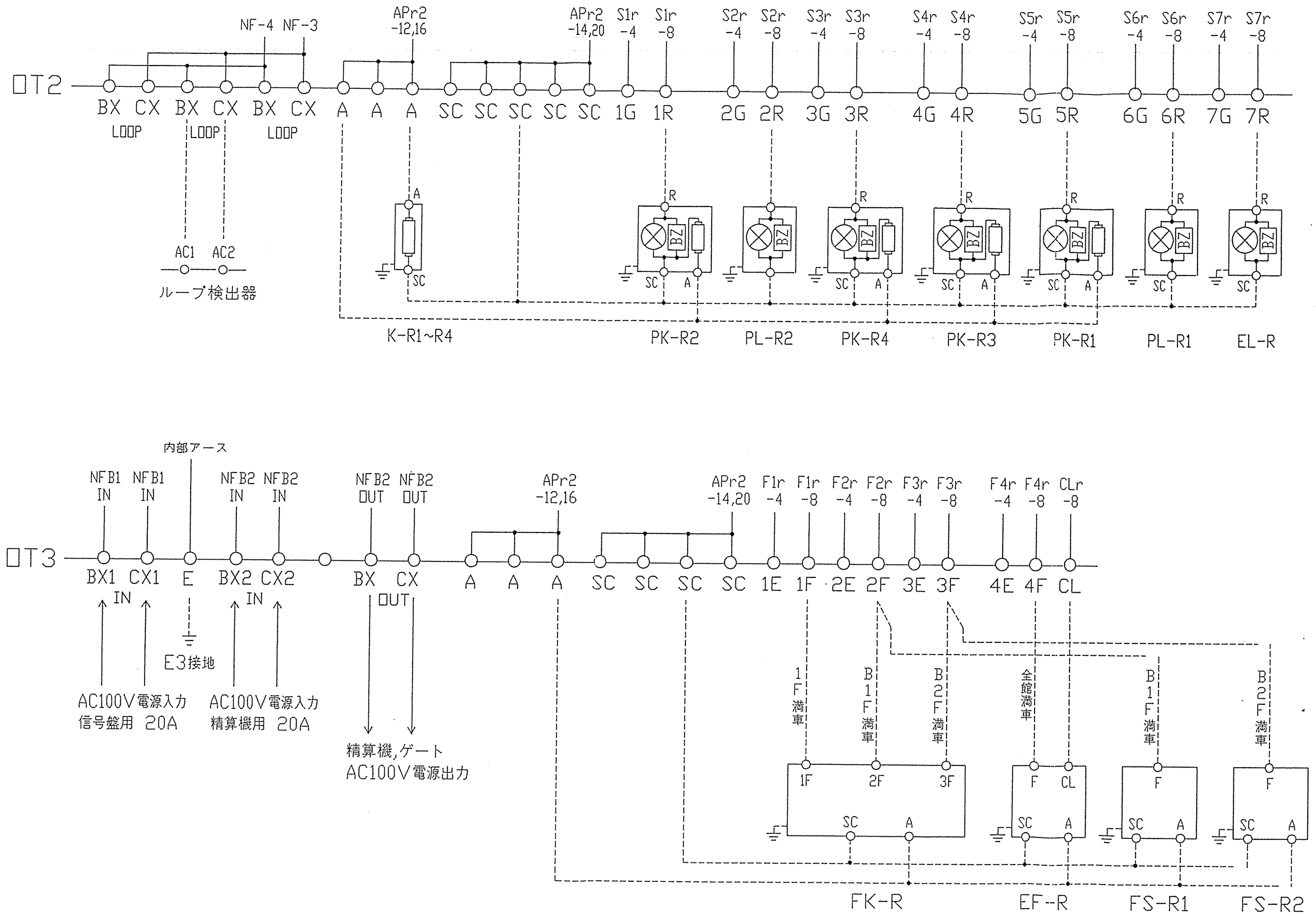

(参考図)既設料金システム機器

第3角法	尺度 /
PC-L1005-6-K	

備考及訂正

用途				名称
製図	設計	照査	承認	年月日
横山				

名称: 端子台結線図2 信号制御盤 回路図(6)

図番: PC-1A0579-406

部品番号	端子番号	信号名称	行先A	行先B	端子番号	信号名称	行先A	行先B	端子番号	信号名称	行先A	行先B	端子番号	信号名称	行先A	行先B	端子番号	信号名称	行先A	行先B
	CN1-1	D1	6S-A34	パネル-DSP1,3,5	CN1-48	B1F-自動	3S-B32	パネル-FS2	CN2-35											
	〃 -2	D2	-A31	- 〃	〃 -49	B1F-満車	-A33	-〃	〃 -36											
	〃 -3	D3	-A33	- 〃	〃 -50	B2F-自動	-B33	-FS3	〃 -37											
	〃 -4	D4	-A32	- 〃	〃 -51	B2F-満車	-A35	-〃	〃 -38											
	〃 -5	D5	-A30	-DSP2,4	〃 -52	全館-自動	-B35	-FS4	〃 -39											
	〃 -6	D6	-A28	- 〃	〃 -53	全館-満車	-A27	-〃	〃 -40	B24	STB1	NC								
	〃 -7	D7	-A35	- 〃	〃 -54	電源	-A22	-LPB1	〃 -41											
	〃 -8	D8	-A29	- 〃	〃 -55	リセット	-A24	-LPB5	〃 -42	24V	STB2	パネル-1L~								
	〃 -9	1-A	-A22	-DSP1,2	〃 -56	×100	-B21	-LPB6	〃 -43	〃	〃	-LPB1~								
	〃 -10	1-B	-A19	- 〃	〃 -57	×10	-B22	-LPB7	〃 -44											
	〃 -11	1-C	-A18	- 〃	〃 -58				〃 -45	在車モニター	STB2	-LPB1~								
	〃 -12	1-D	-A23	- 〃	〃 -59				CN3-1	D1	6S-A34	パネル-DSP								
	〃 -13	1-E	-A24	- 〃	〃 -60	0Vb	3S-B36	パネル-LPB1~	〃 -2	D2	-A31	- 〃								
	〃 -14	1-F	-A20	- 〃	CN2-1	モニター	8S-B7	パネル-LD1	〃 -3	D3	-A33	- 〃								
	〃 -15	1-G	-A21	- 〃	〃 -2		-A7	-LD2	〃 -4	D4	-A32	- 〃								
	〃 -16	2-A	-B23	-DSP3,4	〃 -3		-B13	-LD5	〃 -5	D5	-A30	- 〃								
	〃 -17	2-B	-B20	- 〃	〃 -4		-B19	-L1A	〃 -6	D6	-A28	- 〃								
	〃 -18	2-C	-B19	- 〃	〃 -5		-A19	-L1B	〃 -7	1-A	-A7	- 〃								
	〃 -19	2-D	-B24	- 〃	〃 -6		-B25	-L2A	〃 -8	1-B	-A5	- 〃								
	〃 -20	2-E	-B25	- 〃	〃 -7		-A25	-L2B	〃 -9	1-C	-A3	- 〃								
	〃 -21	2-F	-B21	- 〃	〃 -8		-B31	-L3A	〃 -10	1-D	-A4	- 〃								
	〃 -22	2-G	-B22	- 〃	〃 -9		-A31	-L3B	〃 -11	1-E	-A6	- 〃								
	〃 -23	3-A	-B32	-DSP5	〃 -10		9S-B7	-L4A	〃 -12	1-F	-A8	- 〃								
	〃 -24	3-B	-B29	- 〃	〃 -11		-A7	-L4B	〃 -13	1-G	-A9	- 〃								
	〃 -25	3-C	-B28	- 〃	〃 -12		-B13	-LD3	〃 -14											
	〃 -26	3-D	-B33	- 〃	〃 -13		-A13	-LD4	〃 -15	Key-A	3S-A17	パネル-KEY.B								
	〃 -27	3-E	-B34	- 〃	〃 -14	券切れ	-B19	-LP8	〃 -16	Key-B	-A16	- 〃								
	〃 -28	3-F	-B30	- 〃	〃 -15	釣銭切れ	-A19	-LP9	〃 -17	Key-C	-A15	- 〃								
	〃 -29	3-G	-B31	- 〃	〃 -16	異常	-B25	-LP10	〃 -18	Key-D	-A14	- 〃								
	〃 -30				〃 -17	警報予備	-A25	-LP11	〃 -19	Key-0	-A13	- 〃								
	〃 -31				〃 -18	進行表示灯	10S-B8	-1L	〃 -20	Key-1	-A12	- 〃								
	〃 -32				〃 -19		-B7	-2L	〃 -21	Key-2	-A11	- 〃								
	〃 -33				〃 -20		-B5	-3L	〃 -22											
	〃 -34				〃 -21		-B3	-4L	〃 -23	RGS	3S-A6	RGS-累計台数								
	〃 -35				〃 -22		-B15	-5L	〃 -24		-A5	-タイマー								
	〃 -36				〃 -23		-B14	-6L	〃 -25		-A2	-満車台数								
	〃 -37				〃 -24		-B10	-7L	〃 -26		-A3	-解除台数								
	〃 -38				〃 -25		-B22	-8L	〃 -27		-A4	-検知時間								
	〃 -39				〃 -26		-B18	-9L	〃 -28		-A7	-累計リセット								
	〃 -40	1F +	3S-B17	パネル-CS1	〃 -27		-B17	-10L	〃 -29	ステップ	-B25	-STS								
	〃 -41	1F -	-A18	-CS2	〃 -28	警報ブザー	-B24	-LPB3	〃 -30											
	〃 -42	B1F +	-B18	-CS3	〃 -29	南空車	SFr-1	-SEL	〃 -31											
	〃 -43	B1F -	-A19	-CS4	〃 -30	南満車	SFr-5	-SFL	〃 -32											
	〃 -44	B2F +	-B19	-CS5	〃 -31	開場	CLR-13	-LPB4	〃 -33											
	〃 -45	B2F -	-A20	-CS6	〃 -32				〃 -34	0Vb	3S-B36	-RGS								
	〃 -46	1F-自動	-B31	-FS1	〃 -33															
	〃 -47	1F-満車	-A32	-〃	〃 -34															

部品番号

部品番号

部品番号

第3角法	尺度 /
PC-L1005-7-K	

(参考図)既設料金システム機器

備考及訂正

用途				
製図	設計	照査	承認	年月日

名称 MC-R1

コネクター表(1)

図番 PC-1A0579-407

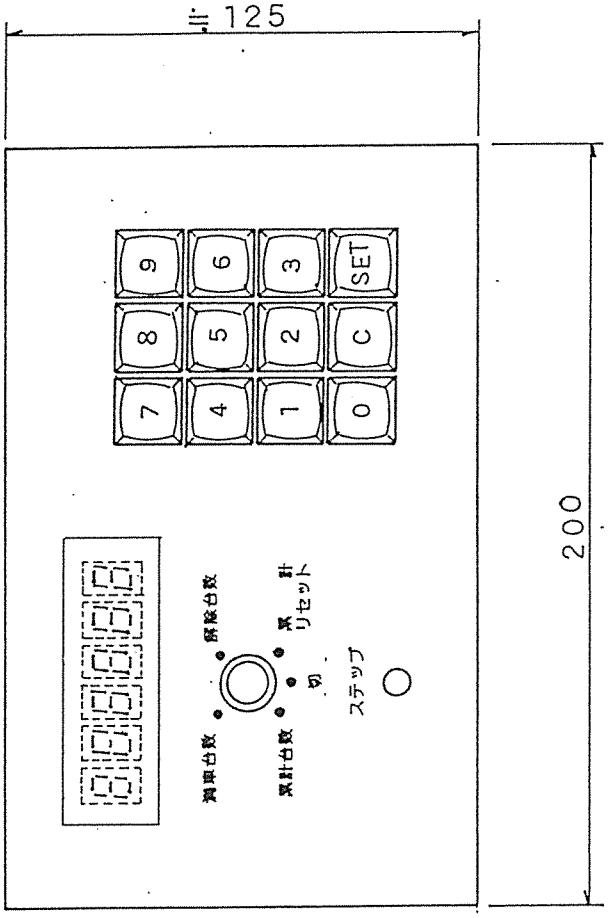

(参考図)既設料金システム機器

用途						名称 インターホンパネル部 操作パネル詳細図
製図	設計		照査		承認	年月日	図番

部品番号	

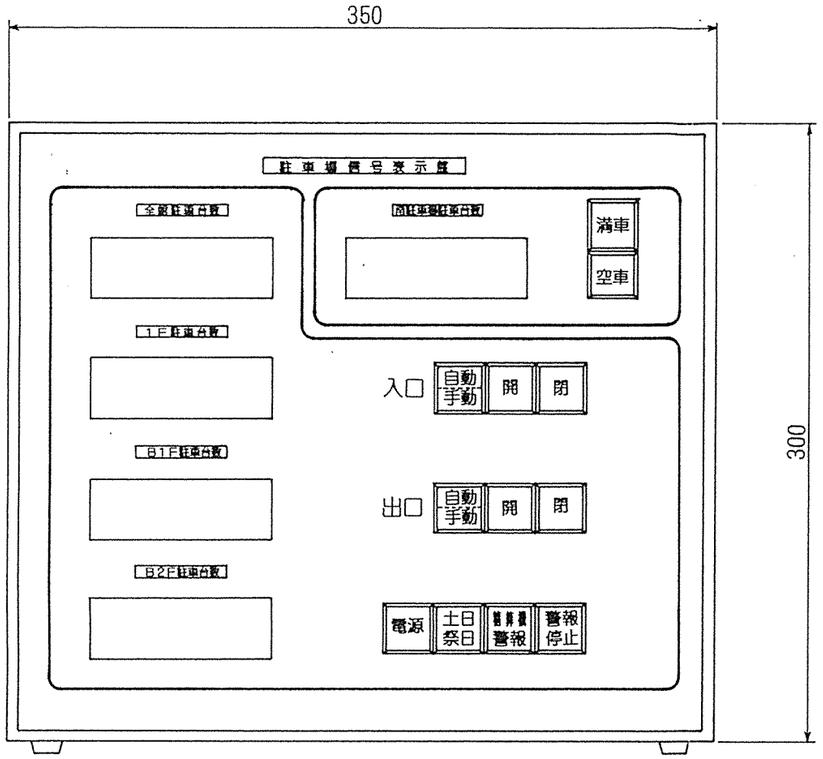

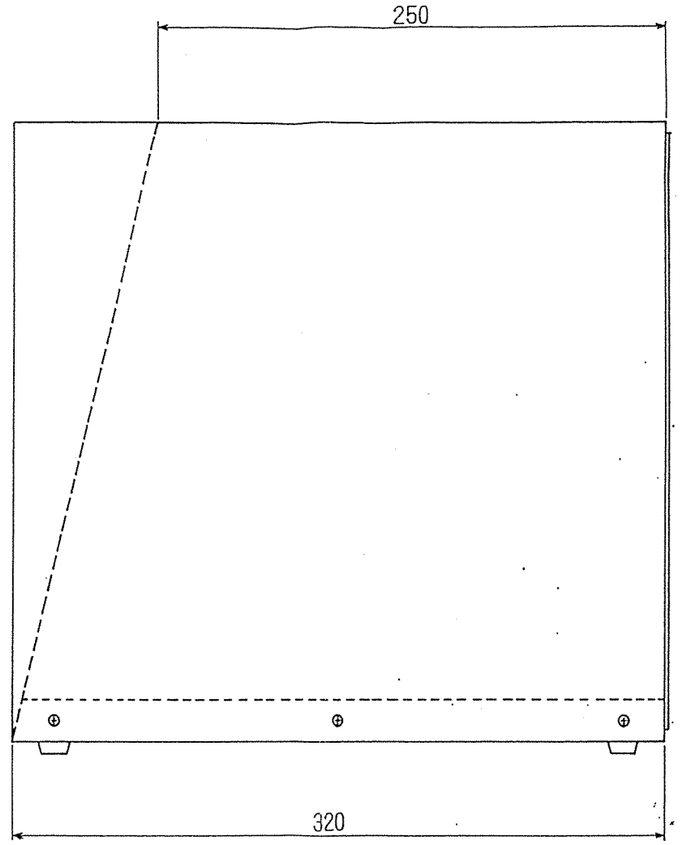

仕　様

1. 主　材　1．6mm鋼板（SPCC）
2. 塗　装　MTJ－92－4794半艶メラミン焼付塗装
3. 電　源　AC100V　120VA

（参考図）既設料金システム機器

第３角法	尺度	1/3

備考及訂正	MC－R2	用途	名称 駐車場信号表示盤
		製図 / 設計 / 照査 / 承認 / 年月日	図番

記号	名称	備考
STB1	定電圧ユニット	VTA05SA
SP	スパークキラー	S1205
BZ	警報ブザー	EB1114
1S	DPU-3シート	PS882B
2S	SIO-2シート	PS852A
3S	I/O-5シート	PS883B
4S	LDDR-2シート	PS884A
5S	ドライバーシート	PS819A
699C-1~	台数表示器	PC699C
LPB1	電源スイッチ	MCM22D-A20B-DA
LPB2	土日祭日スイッチ	MCM22D-A20B-DA
LP3	精算機警報灯	MCM22D-P00B-DA
LPB4	警報停止スイッチ	MCM22D-A20B-DA
LPB5	入口自動ー手動スイッチ	MCM22D-A20B-DA
LPB6,7	入口開ー閉スイッチ	MCM22D-M20B-DA
LPB8	出口自動ー手動スイッチ	MCM22D-A20B-DA
LPB9,10	出口開ー閉スイッチ	MCM22D-M20B-DA
CN	コネクター	1300-45P

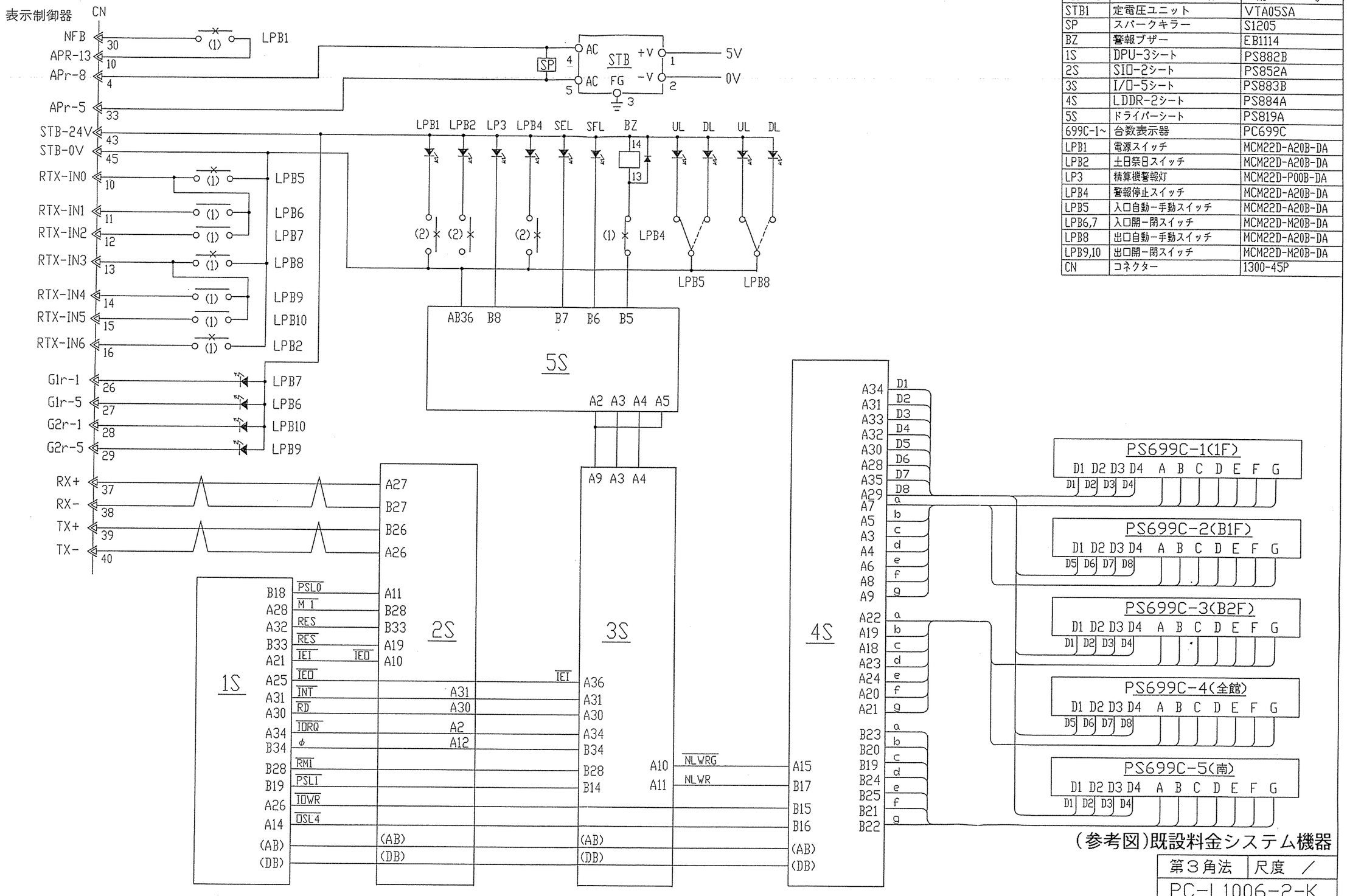

(参考図)既設料金システム機器

第3角法	尺度 /
PC-L1006-2-K	

備考及訂正

シート電源表

	1S	2S	3S	4S	5S
5V	AB1	AB1	B1	AB1,AB26	
0V	AB36	AB36	B36	AB36,AB27	AB36

用途

製図	設計	照査	承認	年月日

名称 MC-R2 信号表示盤 回路図

図番 PC1A0580 -402

記号	名称	備考
NFB	ノーヒューズブレーカー	BS232
ZNR1	サージアブソーバ	ERZ-C14DK471.271
ZNR2	サージアブソーバ	ERZ-C05DK220
APR	電源リレー	RH2B-U AC100V
STB	定電圧ユニット	PS3N-C24A1
RTX	送受信ユニット	B7AM-8B31
G1R,2R	ゲート状態受信リレー	RY2S-U DC24V
CN	コネクター	1300-45P

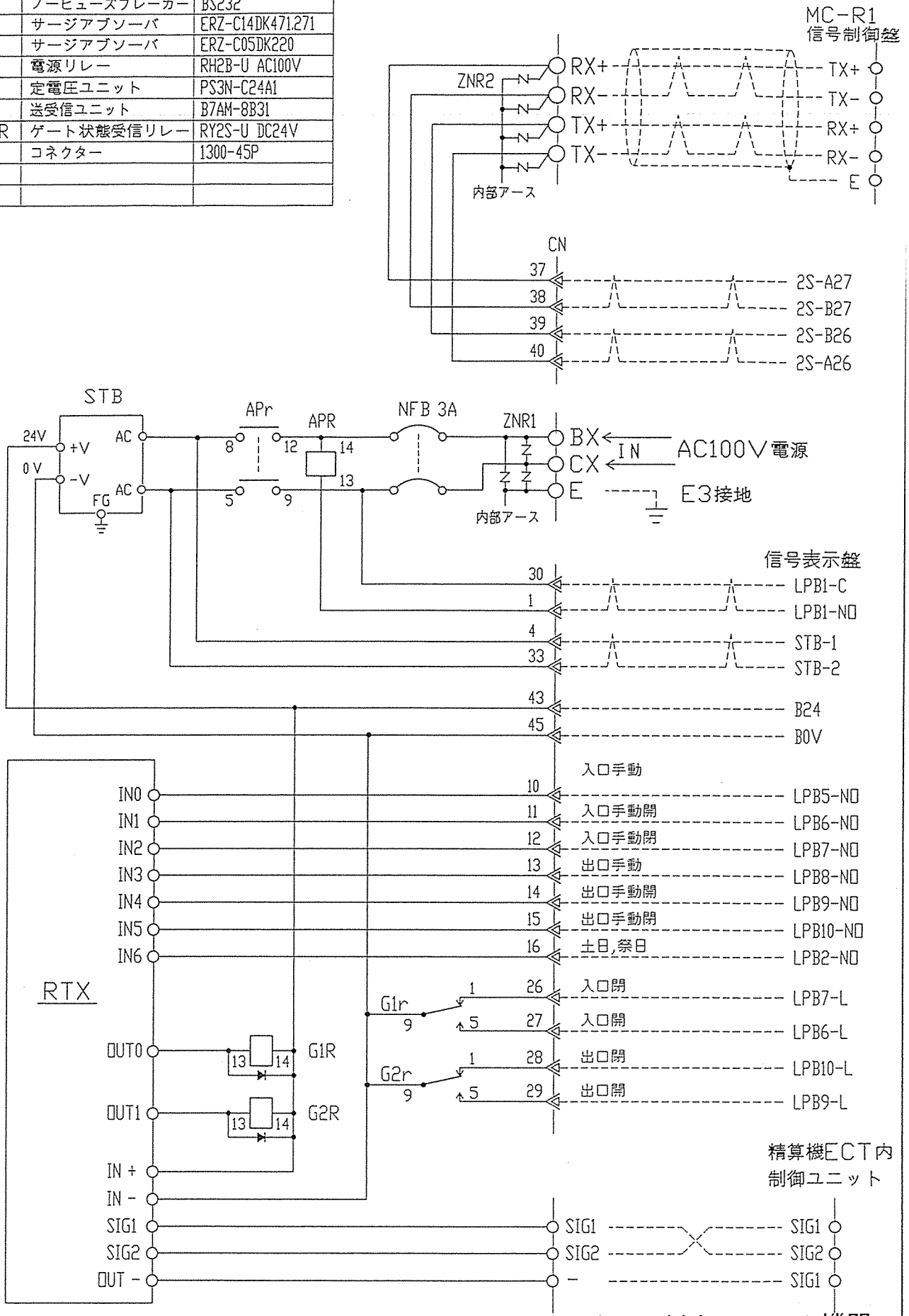

(参考図)既設料金システム機器

PC-L1006-1-K	用途	名称 MC-R2 表示制御器 回路図
	用途 横山 / 設計 / 照査 / 承認 / 年月日	図番 PC1A0580-401

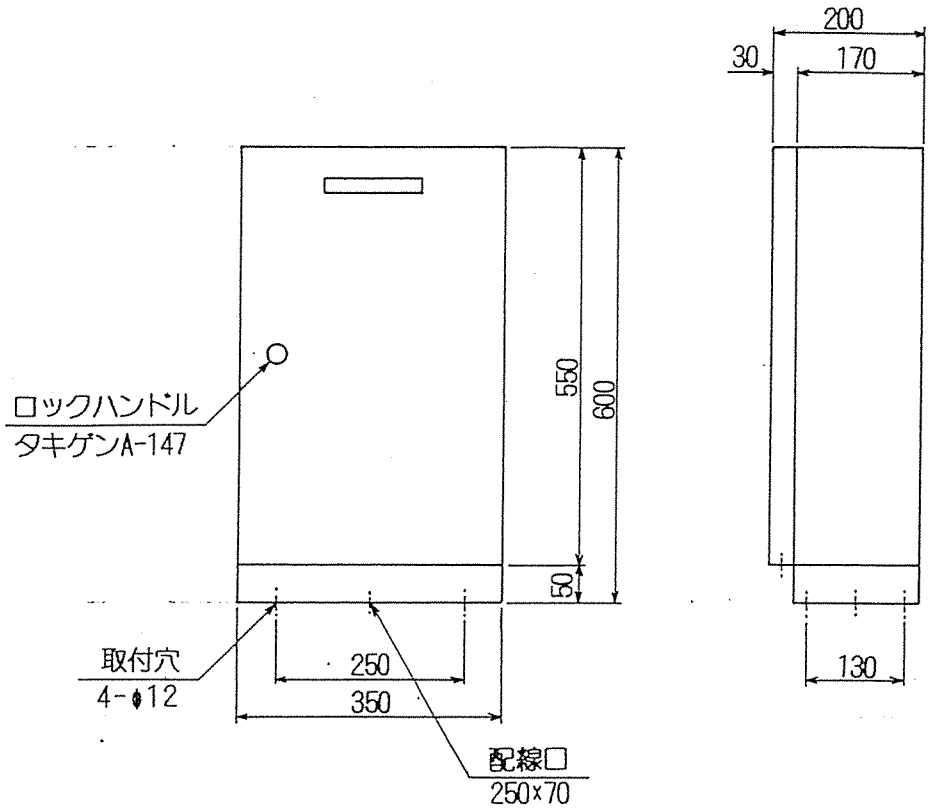

仕　　様

1. 主　　材　１．６ｍｍ鋼板（ＳＰＣＣ）
2. 塗　　装　ＭＴＪ－９２－４７９４半艶メラミン焼付塗装

（参考図）既設料金システム機器

用途						名称
						表示制御器
製図	設計		照査		承認	年月日
						図番

名称	埋込型車体検出器（LD121型 2CH）
型名	EA2184A-LDA

SR-R1
ST-R2
ST-R3
ST-R4

仕　様

1. 名　　称　埋込型車体検出器
2. 型　　名　EA2183A－LDA
3. 主　　材　1．2mm鋼板（SPCC）
　　但し、埋込ボックスは1．6mm鋼板
4. 塗　　装　MTJ－92－4794半艶メラミン焼付塗装
　　但し、埋込ボックスはオイルプライマー防錆塗装
5. 内臓検出器　EH3050A
6. 使用ケース　DR2050A
7. 中継端子　EZ1442A

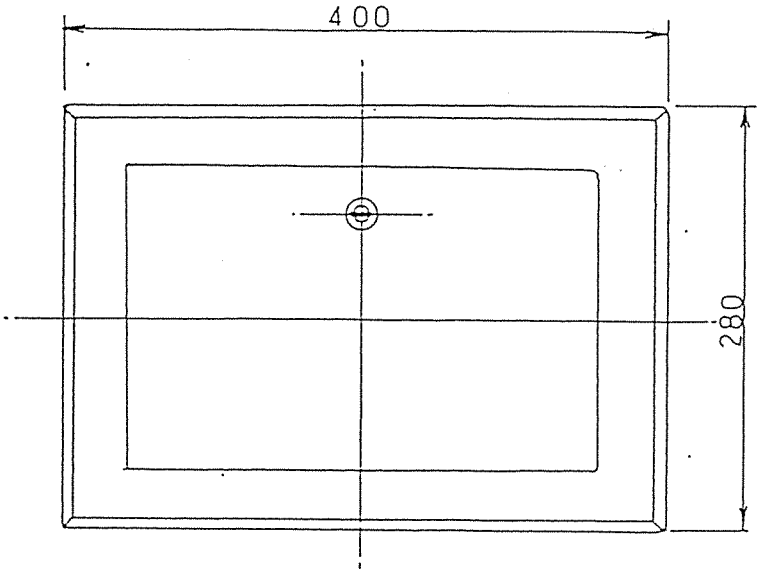

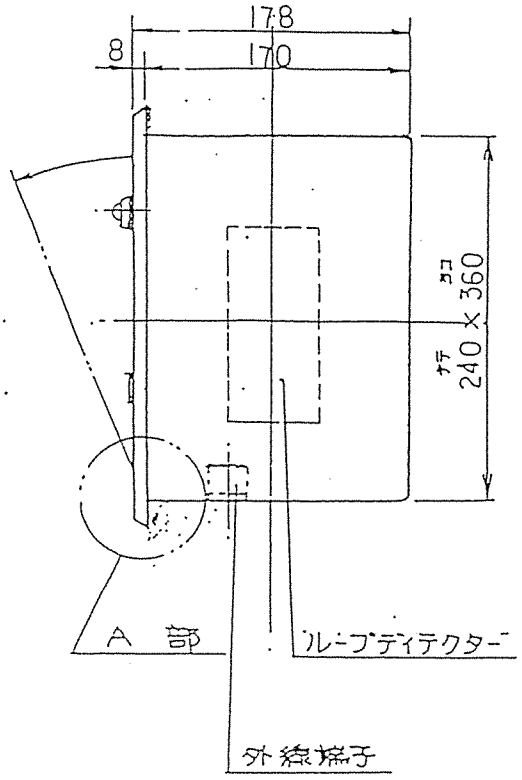

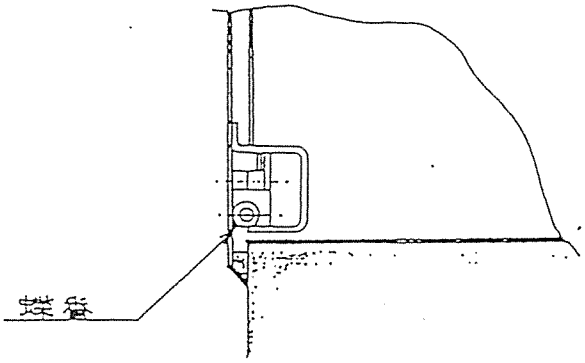

A 部詳細図

(参考図)既設料金システム機器

1/5

発行		名称	N-EA2184A-LDA

名称	ループディテクタ 2ch	備考
型名	LD121A	

仕様

1. 電源　AC90−120V 50/60Hz
2. 消費電力　10VA以下
3. 動作温度　−20−60℃
4. 検出方法　ループインダクタンス変化ニヨル車体(金属体)検出
5. ループインダクタンス範囲　100−600μH
6. 検出感度　ΔL/L=0.01%以上 インダクタンス変化率
7. 検出モード　パルスモード 125mS　プレゼンスモード 検出可能車両ニ対シ最大4分以上
8. 感度設定　7段階
9. 周波数設定　4種
10. 検知出力　リレー接点 1トランスファー (接点容量 DC30V/2A AC120V/0.4A)
11. 外装　アルミ仕上

適合ループコイル

1. プリフォームドループコイル　EZ1443E−120 (リード長20m)
2. ループコイル用電線 リードインケーブル　EY1851B−300　EY1852B−300

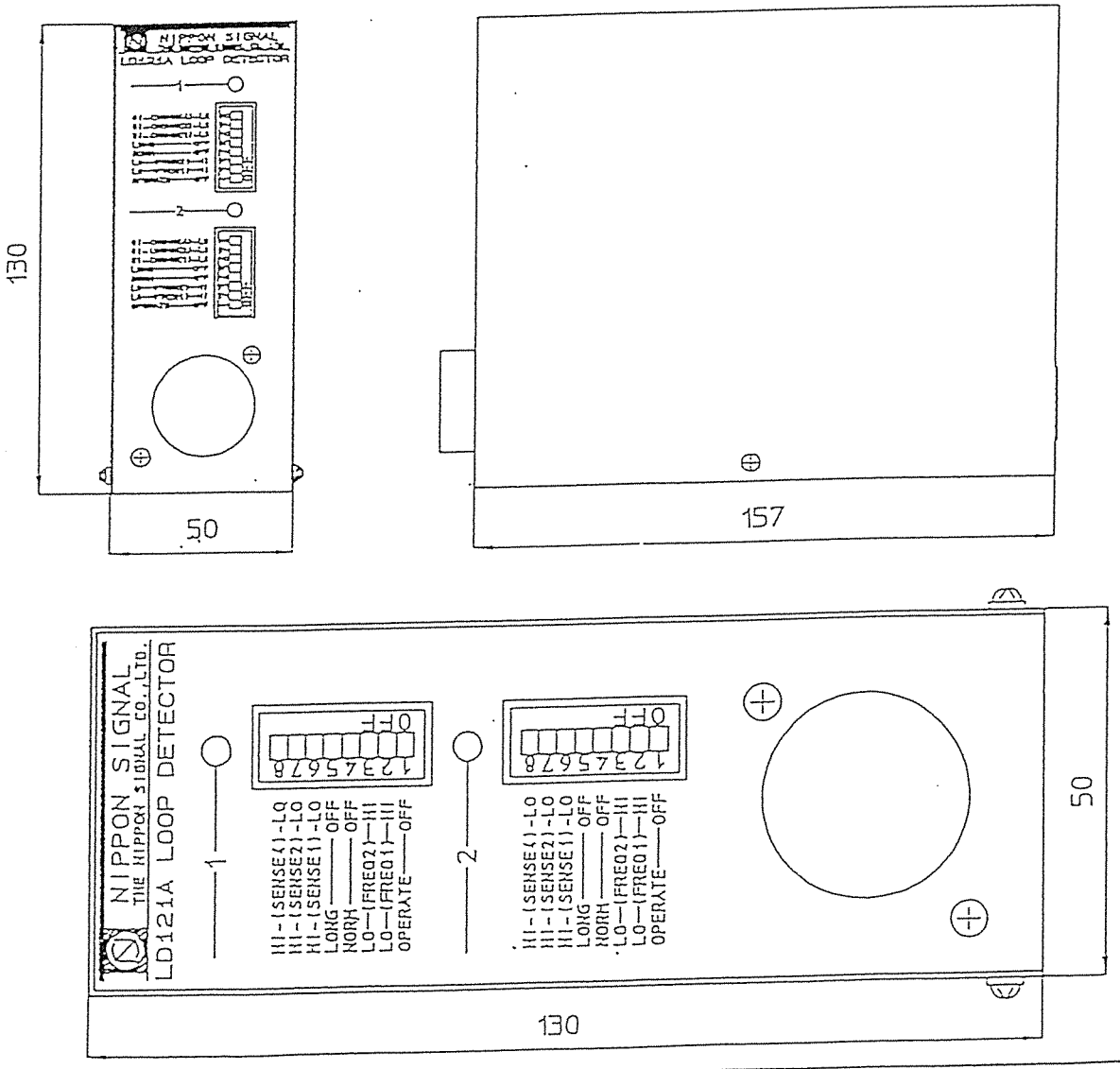

(参考図)既設料金システム機器

照査	署名	日付	製品番号	N−EH3050A

名称	中継端子　2 Ch用	備考
型名		

仕様

・適用ループディテクター
EH3036A

・適用収納ケース
露出型　DR7804A・DR7804B
埋込型　DR7804C・DR7804E

訂正事項

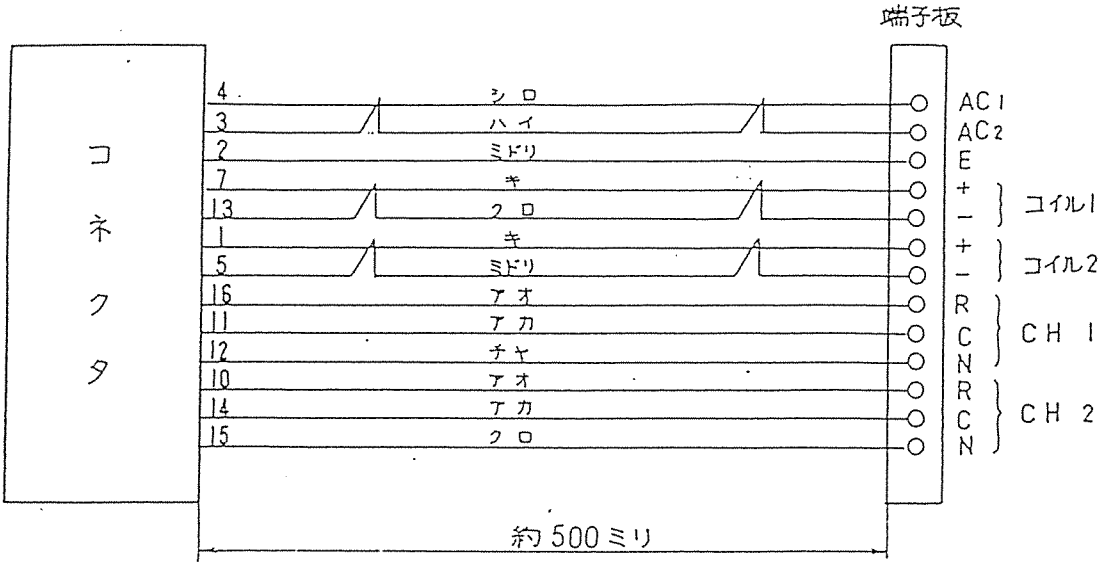

品名	仕様	員数	備考
コネクタ	2516F	1	オー電子工業
端子板	ATK-20 (15P)	1	東洋技研

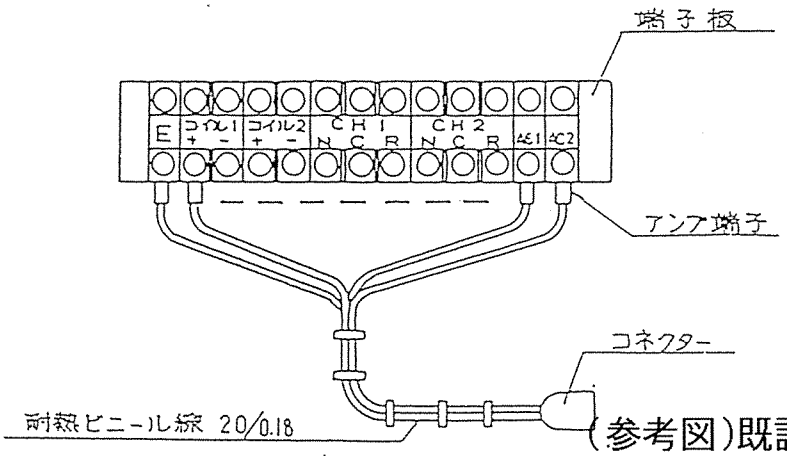

(参考図)既設料金システム機器

発行		番号		製品番号	N-EZ1442A-110

名称	ループディテクタ　1ch	備考
型名	LD121B	

仕様

1. 電源　AC90~120V 50/60Hz
2. 消費電力　10VA以下
3. 動作温度　−20~60°C
4. 検出方法　ループインダクタンス変化ニヨル車体(金属体)検出
5. ループインダクタンス範囲　100~600μH
6. 検出感度　ΔL/L=0.01%以上 インダクタンス変化率
7. 検出モード　パルスモード 125mS　プレゼンスモード 検出可能車両ニ対シ最大4分以上
8. 感度設定　7段階
9. 周波数設定　4段
10. 検知出力　リレー接点 1トランスファー (接点容量 DC30V/2A AC120V/0.4A)
11. 外装　アルミ仕上

適合ループコイル

1. プリフォームドループコイル　EZ1443E−120 (リード長20m)
2. ループコイル用電線 リードインケーブル　EY1851B−300 EY1852B−300

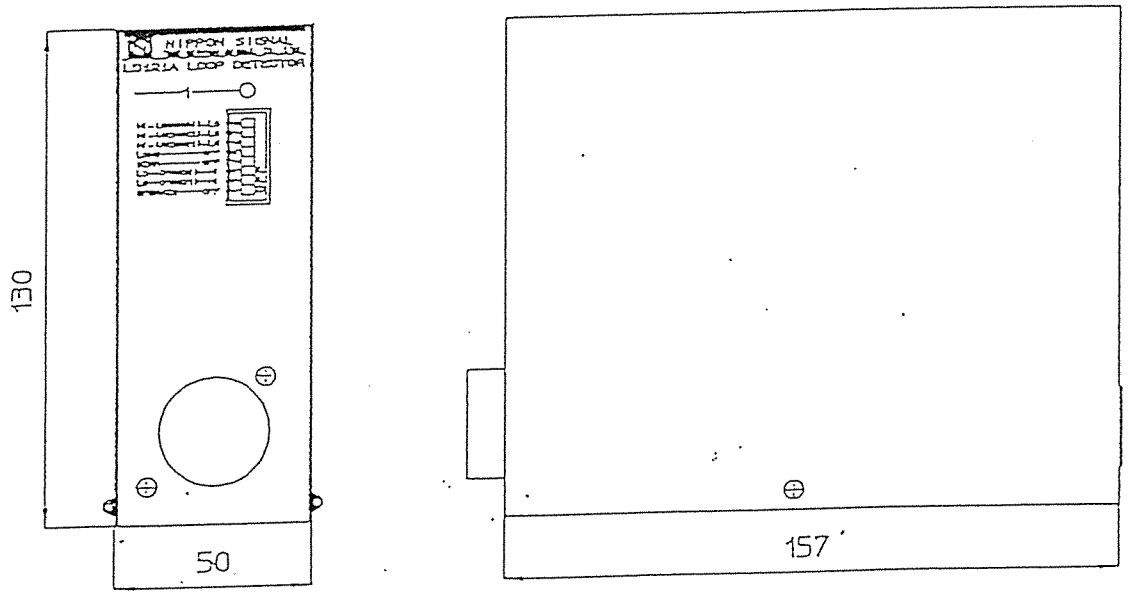

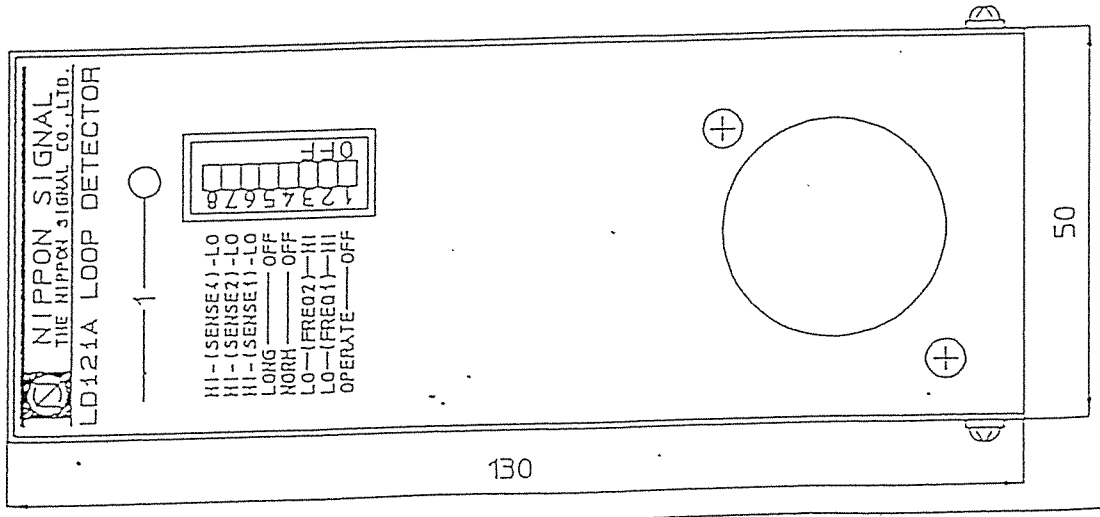

(参考図)既設料金システム機器

照査	署名	日付	製品番号	N−EH3050B

名称	中継端子　1Ch用	備考
型名		

仕様

・適用ループディテクター　EH3036B

・適用収納ケース　埋出型 DR7804A・DR7804B　埋込型 DR7804C・DR7804E

訂正事項

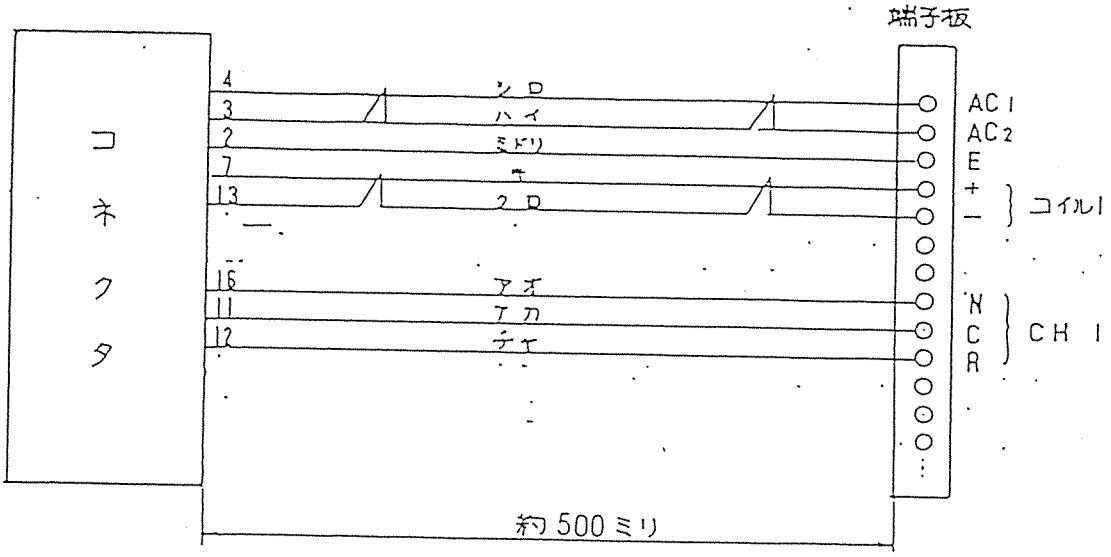

品名	仕様	員数	備考
コネクタ	2516F	1	オー電子工業
端子板	ATK-20 (13P)	1	東洋板研

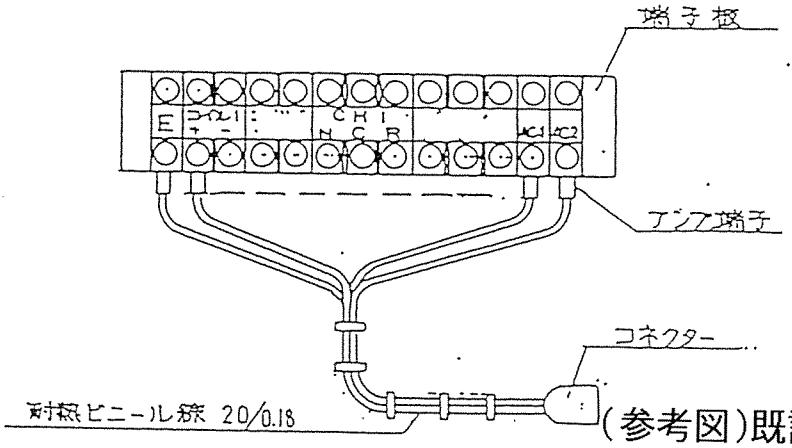

(参考図)既設料金システム機器

発行		番号		製品系番号	N-EZ1442B-110

名称	プリフォームドループコイル	備考
型名	EZ1443E	

仕様

1　ループコイル　EY1851B-300

(注)

1. 本品ハ、プリフォームドループコイルヲ設置シタ状態デ、輸送等ヘスライドパイプヲ動カシ、折リ畳メル様ニトスル。
2. 形状ハ、A、Bノ寸法ニヨリ決ル。寸法ノ単位ハmmトシ、公差ハ50mmトスル。
3. ループコイルガ、パイプノ中デ動カナイヨウ、防振芯線ヲ入ル。
4. パイプハ、フォマルベント、T型継手ト接替剤デ固定スルガ、スライドパイプハ容易ニ動カセルコト。
5. パイプノ端デループコイルヲ傷ツケナイヨウ特ニ輸送ノ時ニ保護ヲスルコト。

型　　番	A×B	巻　数
	1．0m×2．0m	4
	1．0m×4．0m	3
	1．0m×5．0m	3
	1．5m×2．0m	4

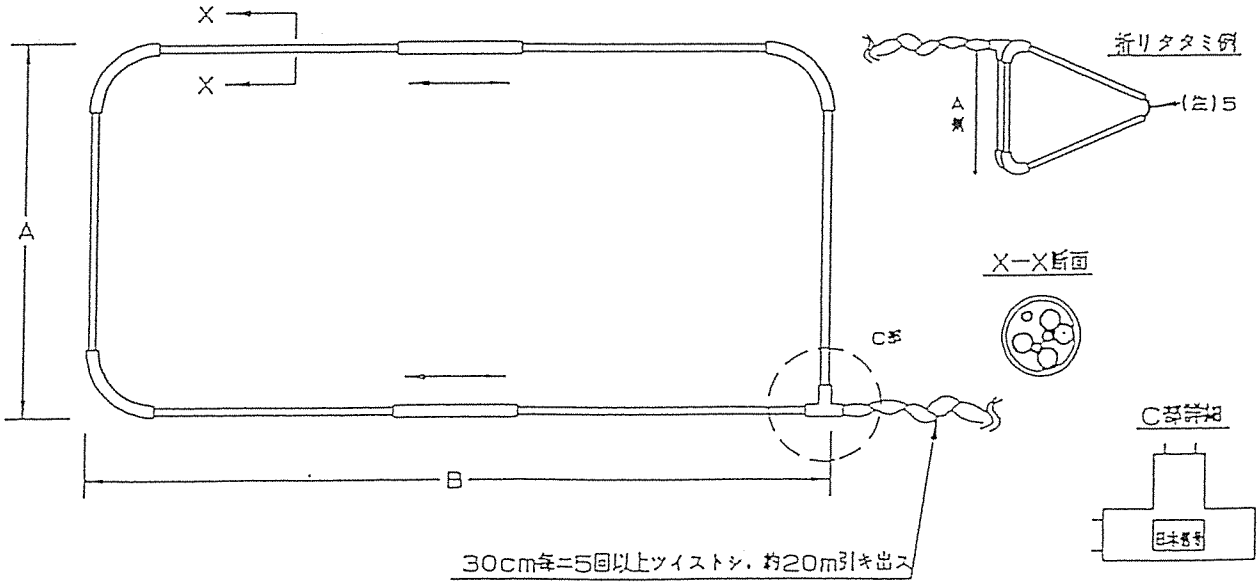

(参考図)既設料金システム機器

照査	署名	日付	製品番号	N－EZ1443E

部品番号	

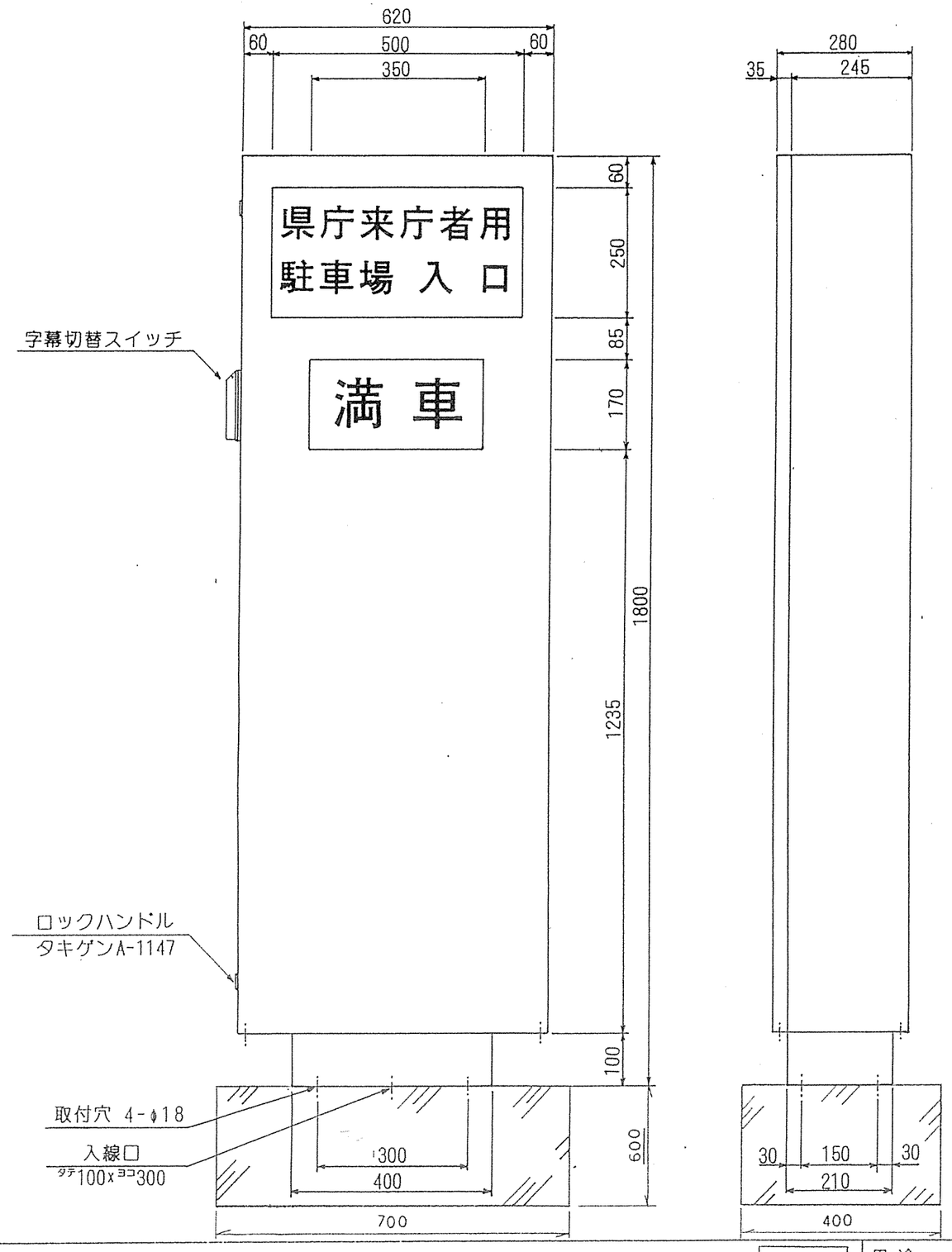

登 大 路
北駐車場入口

仕　　様

1. 主　　材　1．6mm鋼板（SPCC）
2. 塗　　装　S2－1034　7分艶メラミン焼付塗装
3. 部　　品　蛍光灯　FL15W×3
　　フィルムユニット（2可変）×2
　　フィルムユニット（3可変）×2
4. 表　　示　駐車場名称部　フィルム切替式
　　“駐車場名”……　白地二黒文字
　　“入口”　……　白地二黒文字　丸ゴシック正体
　　満車部　フィルム切替式（“満車”→“空車”→“閉場”）
　　“満車”　……　白地二赤文字　角ゴシック
　　“空車”　……　白地二青文字　角ゴシック
　　“閉場”　……　白地二黒文字　角ゴシック
5. 構　　造　防滴構造　両面表示形

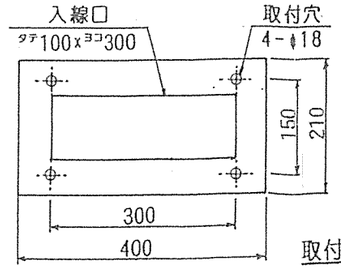

取付寸法図

（参考図）既設料金システム機器

第３角法	尺度

備考及訂正

EF－R

用 途

製 図	設 計	照 査	承 認	年 月 日

名 称
両面入口満空車表示灯　（自立型）

図 番

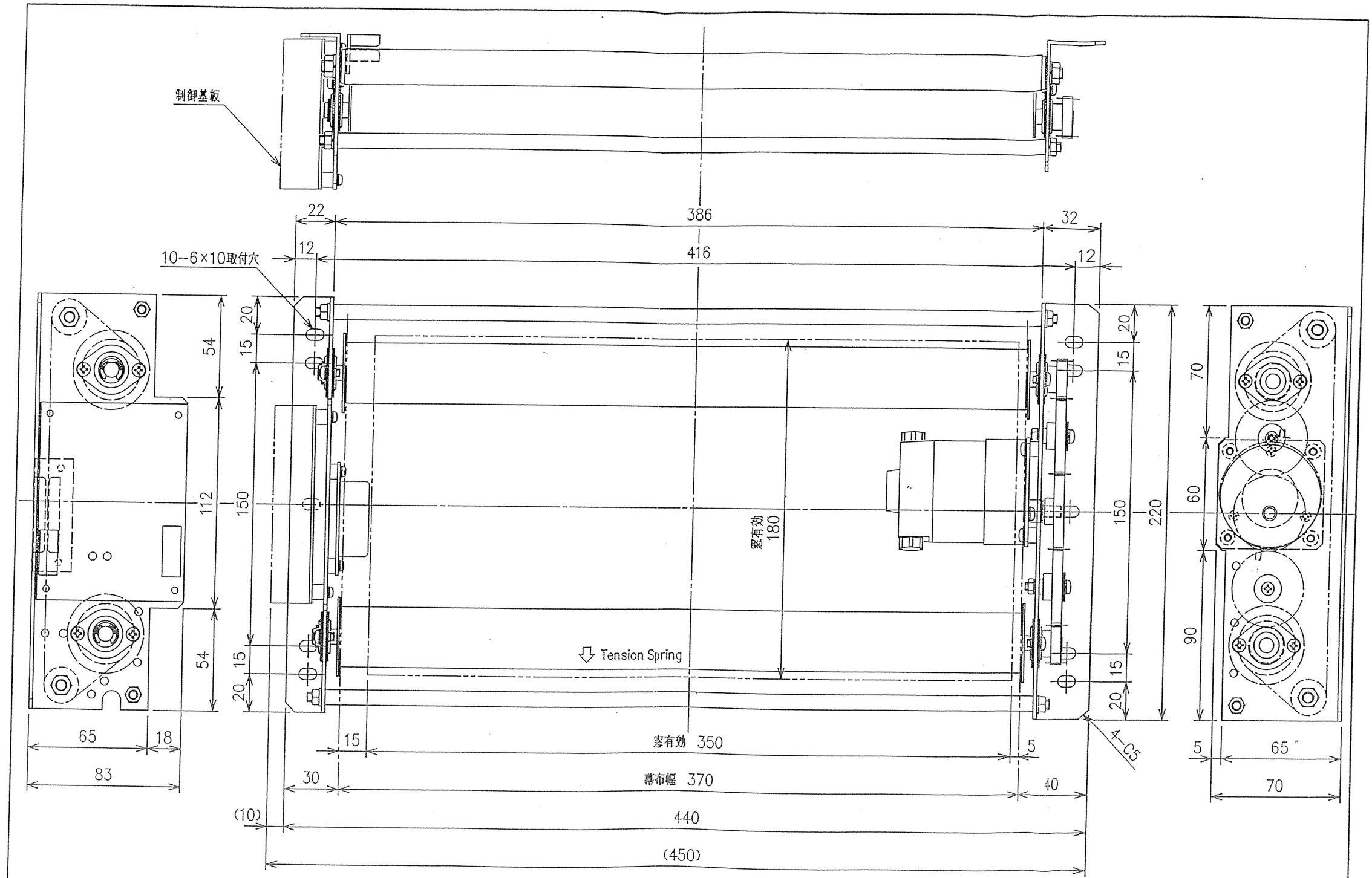

(参考図)既設料金システム機器

SCALE	DATE	MODEL	NAME
1/2		KS−E20	駐車場表示器外形図
PLAN	DRAWN	CHECKED	DRWG.NO.
			M−5284

名称	総合階別満車表示灯（4段自立形）	備考	FK−R
型名			

仕　様

1. 主　材　1．6mm鋼板（SPCC）
2. 塗　装　S2−1034　7分艶メラミン焼付塗装
3. 部　品　階数表示部　蛍光灯　FL15W×1
   満空部電球　110v　40W×6　口金E-26
4. 表　示　別紙参照
5. 構　造　片面表示形

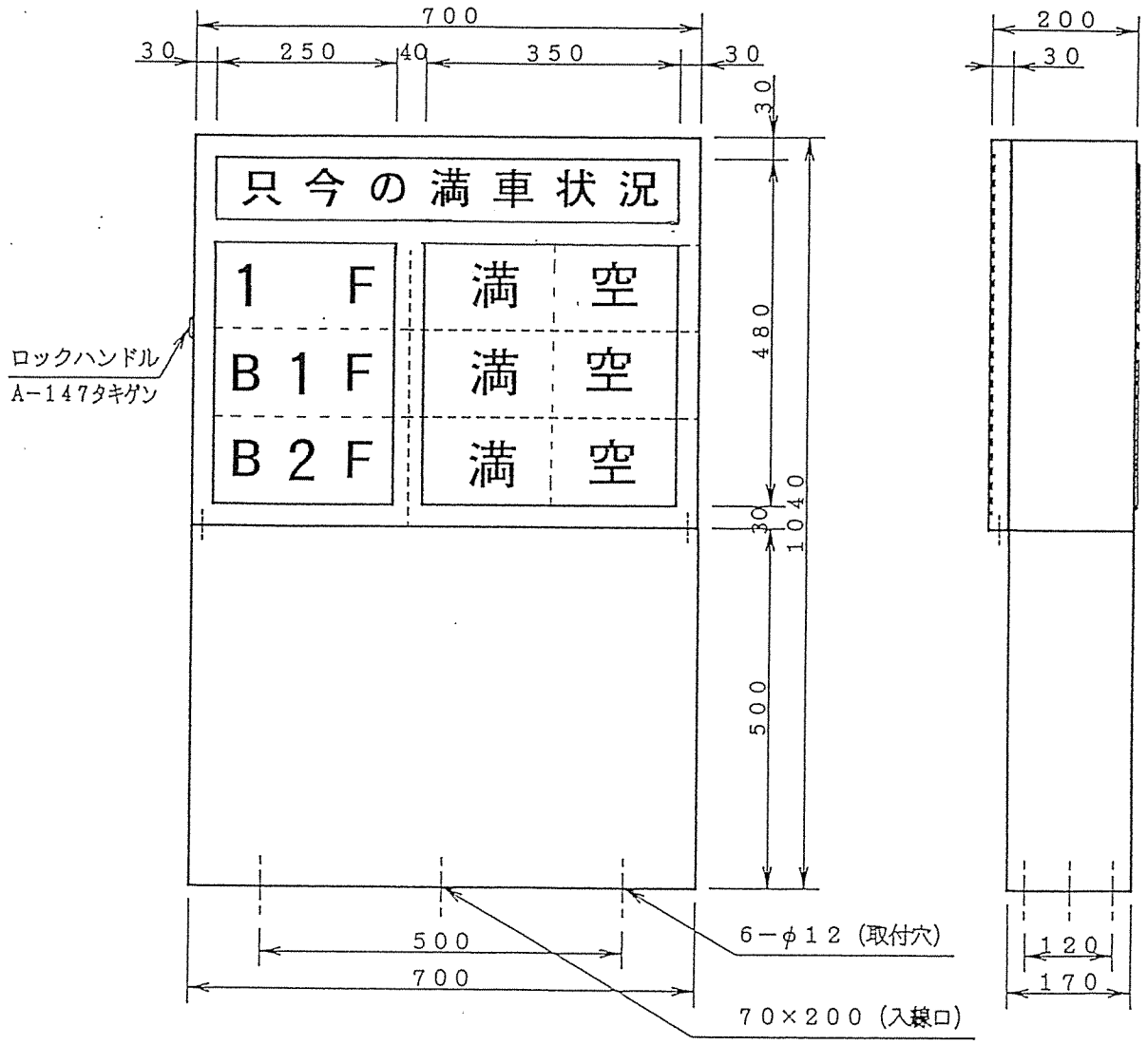

（参考図）既設料金システム機器

発行	パーキングシステム部	製品票番号	N—

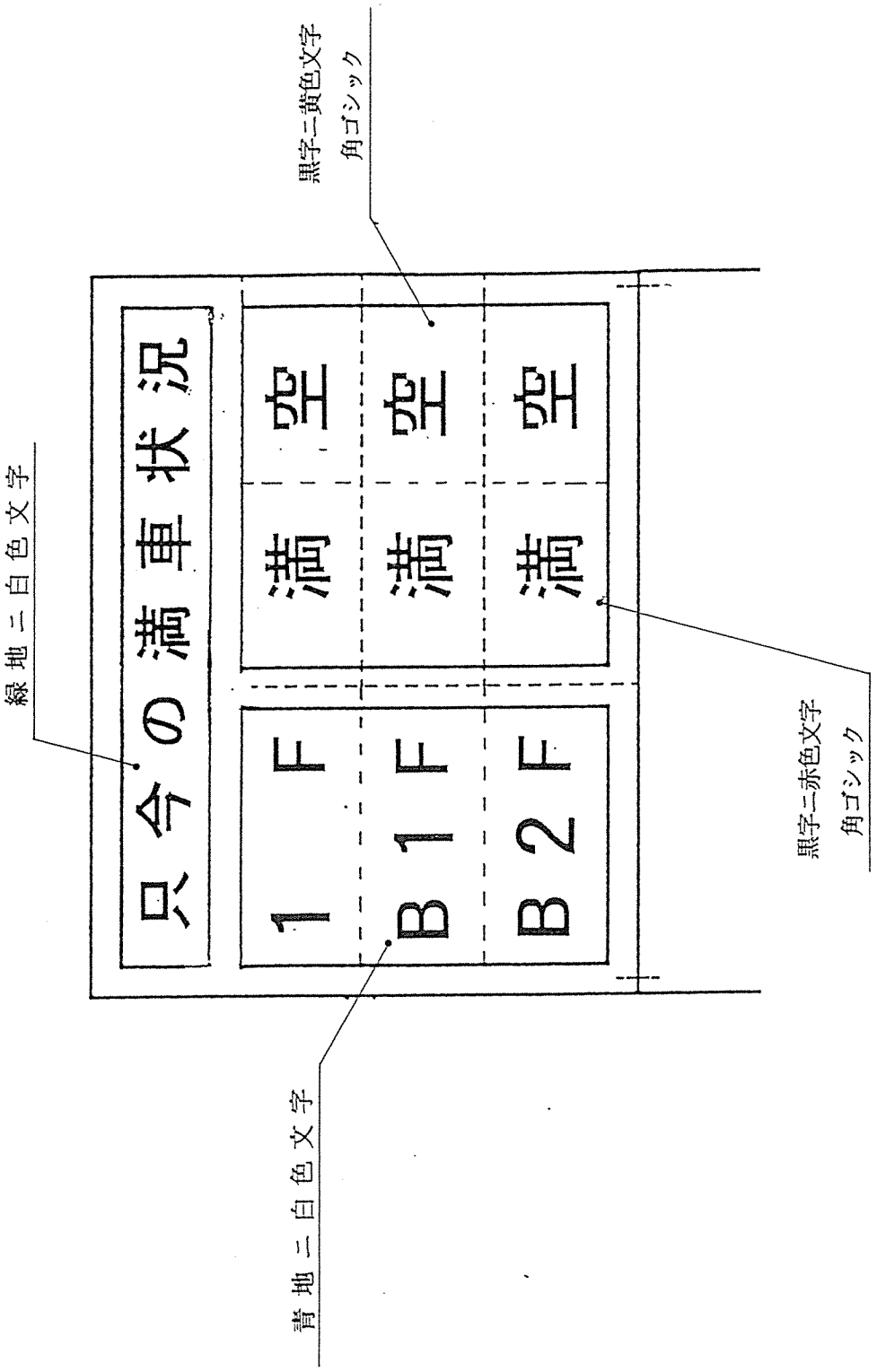

（参考図）既設料金システム機器

用途						名称	総合階別満車表示灯 表示部詳細
製図	設計		照査		承認	年月日	図番

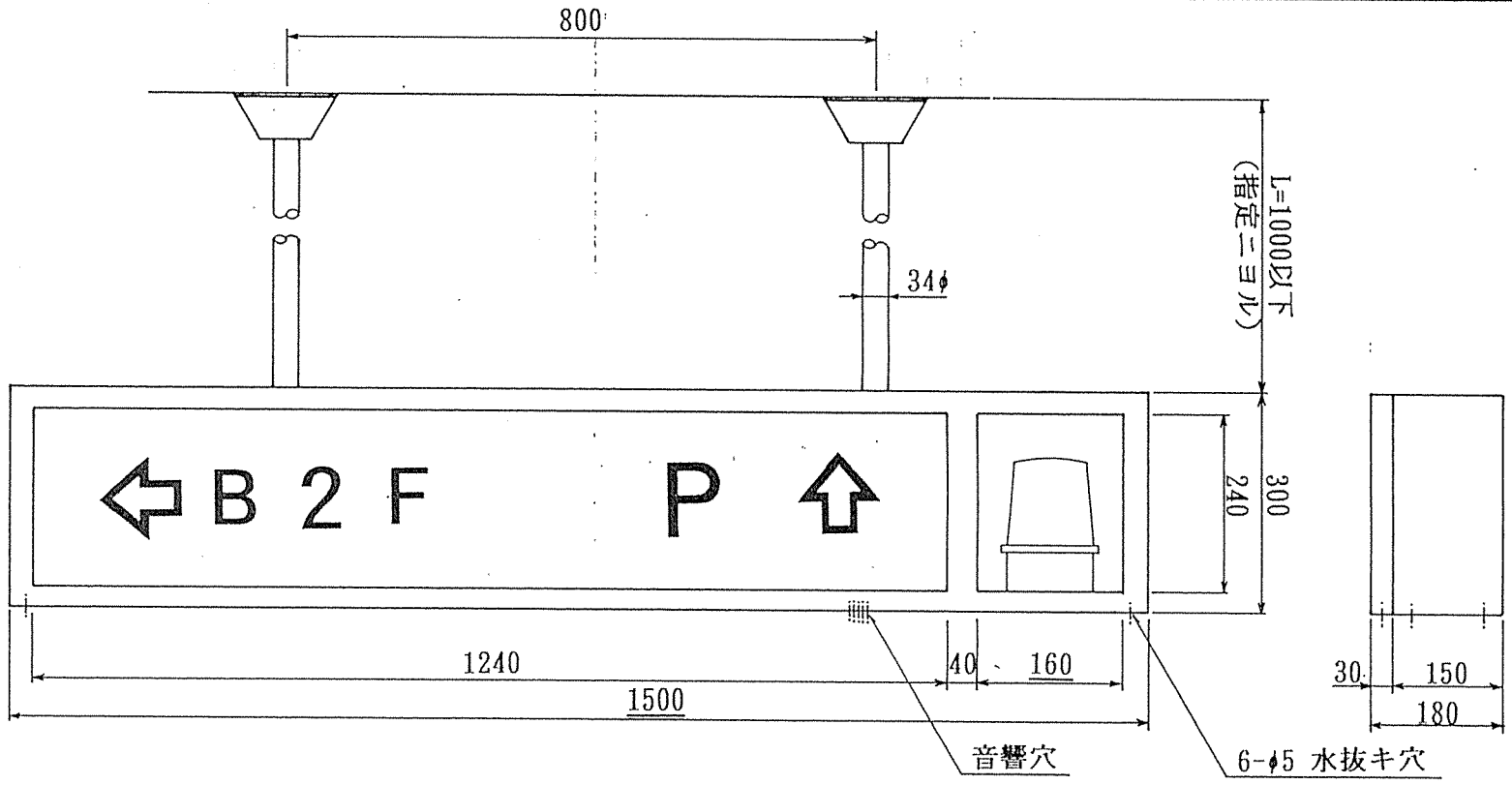

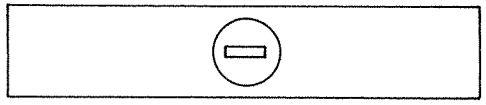

表示部反対面

仕　　様

1. 主　　材　1．6mm鋼板（SPCC）
2. 塗　　装　S2－1034　7分艶メラミン焼付塗装
3. 電　　源　AC100V
4. 部　　品　蛍　光　灯　FL40W×1
　　ブ　ザ　ー　AC100V 8VA　強力ブザー
　　黄色回転灯
5. 表　　示　白地二青色文字　角ゴシック
6. 構　　造　両面表示防滴構造

PK－R1

用途	
製図	
設計	
照査	
承認	
年月日	

名称　回転灯付表示灯

図番　—

（参考図）既設料金システム機器

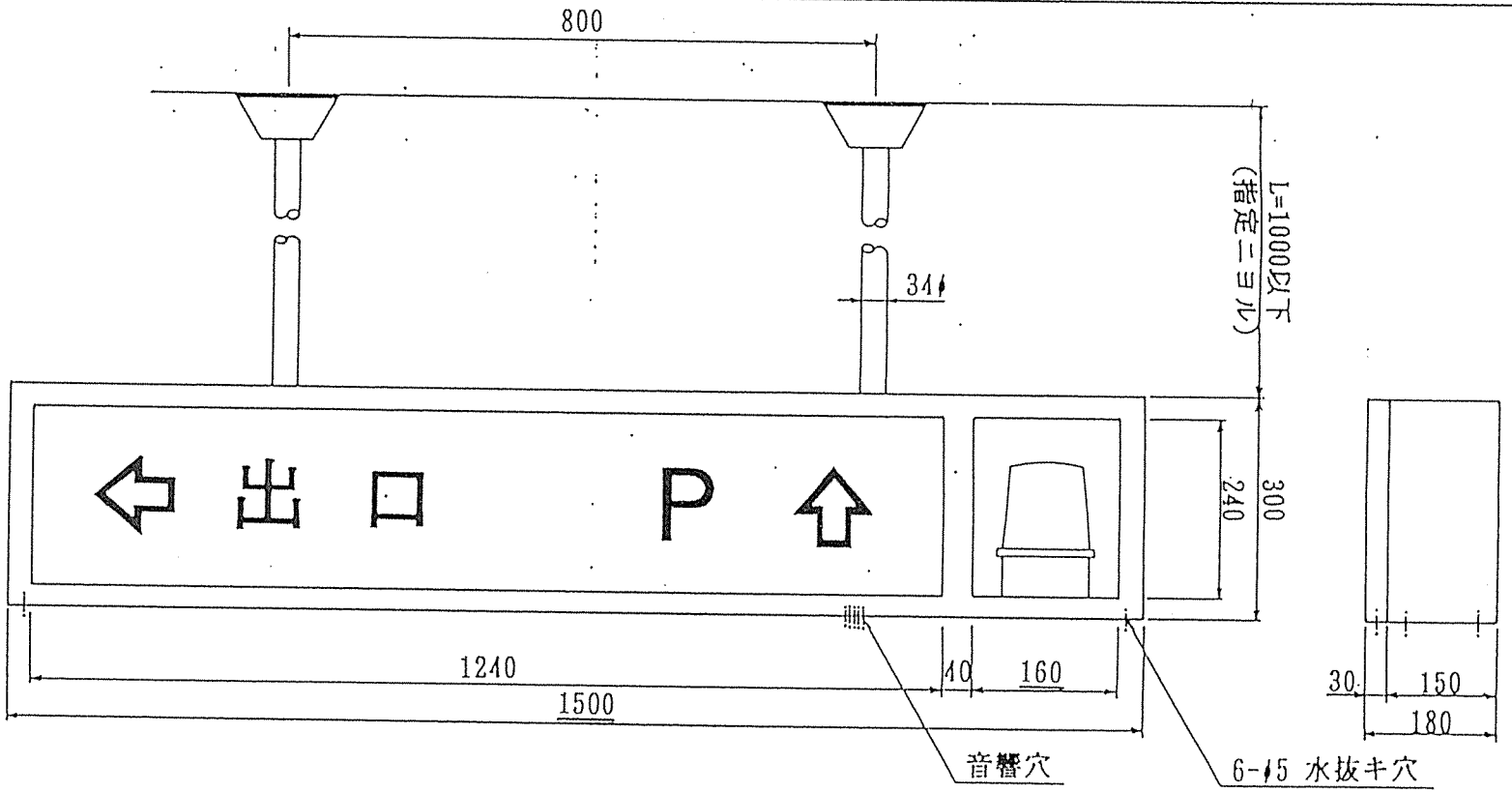

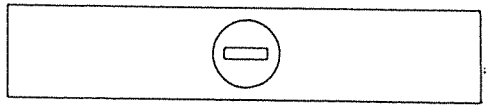

表示部反対面

仕　様

1. 主　材　1．6mm鋼板（SPCC）
2. 塗　装　S2－1034　7分艶メラミン焼付塗装
3. 電　源　AC100V
4. 部　品　蛍光灯　FL40W×1
　　ブザー　AC100V 8VA　強力ブザー
　　黄色回転灯
5. 表　示　白地ニ青色文字　角ゴシック
6. 構　造　両面表示防滴構造

用途	PK－R2
	PK－R4
製図	
設計	
調査	
承認	
年月日	
名称	回転灯付表示灯
図番	—

(参考図)既設料金システム機器

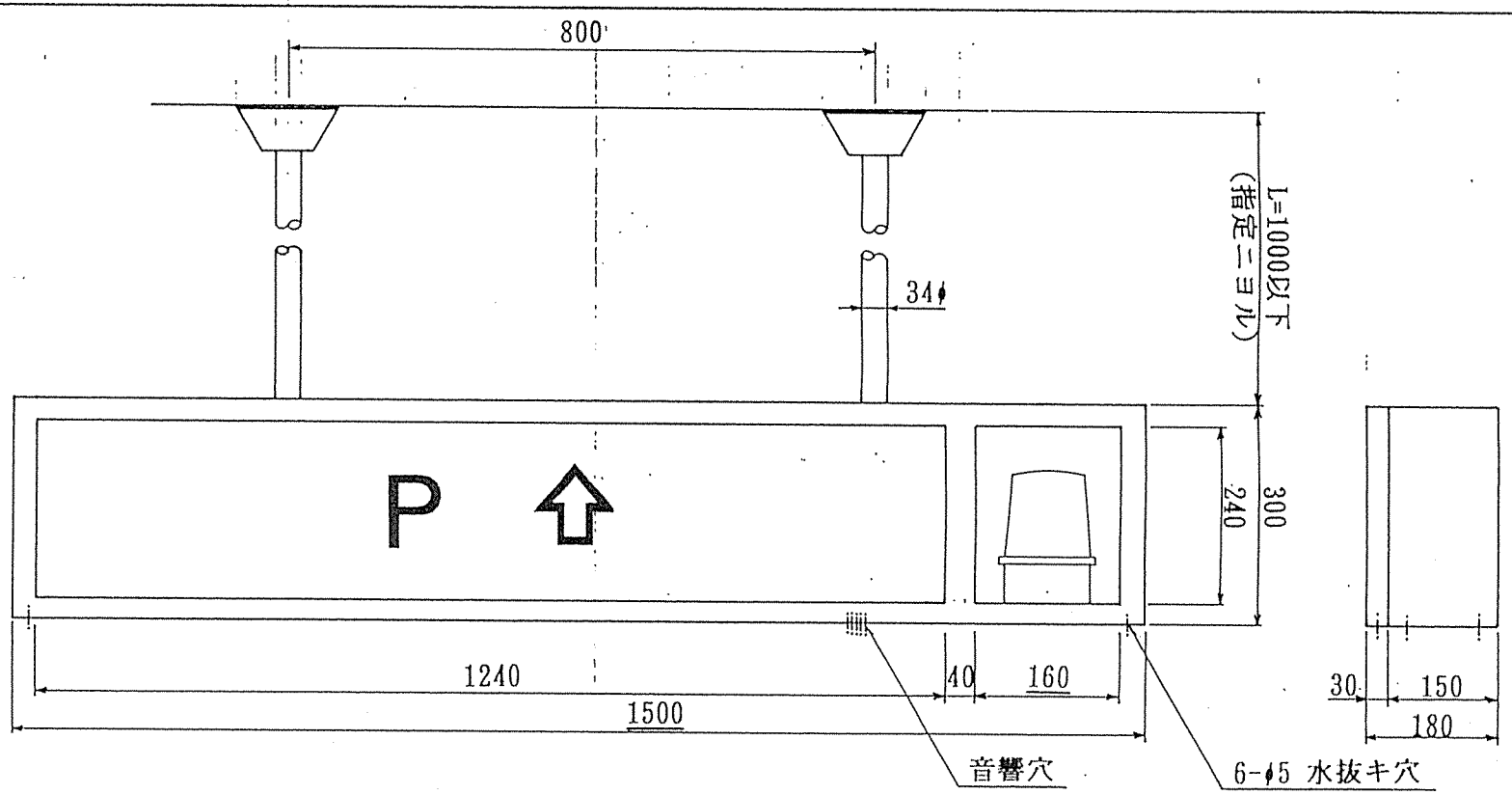

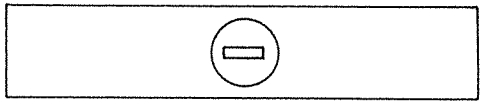

表示部反対面

仕　様

1. 主　材　1．6mm鋼板（SPCC）
2. 塗　装　S2－1034　7分艶メラミン焼付塗装
3. 電　源　AC100V
4. 部　品　蛍光灯　FL40Wx1
   ブザー　AC100V 8VA　強力ブザー
   黄色回転灯
5. 表　示　白地ニ青色文字　角ゴシック
6. 構　造　両面表示防滴構造

用途	PK－R3
製図	
設計	
照査	
承認	
年月日	
名称	回転灯付表示灯
図番	—

(参考図)既設料金システム機器

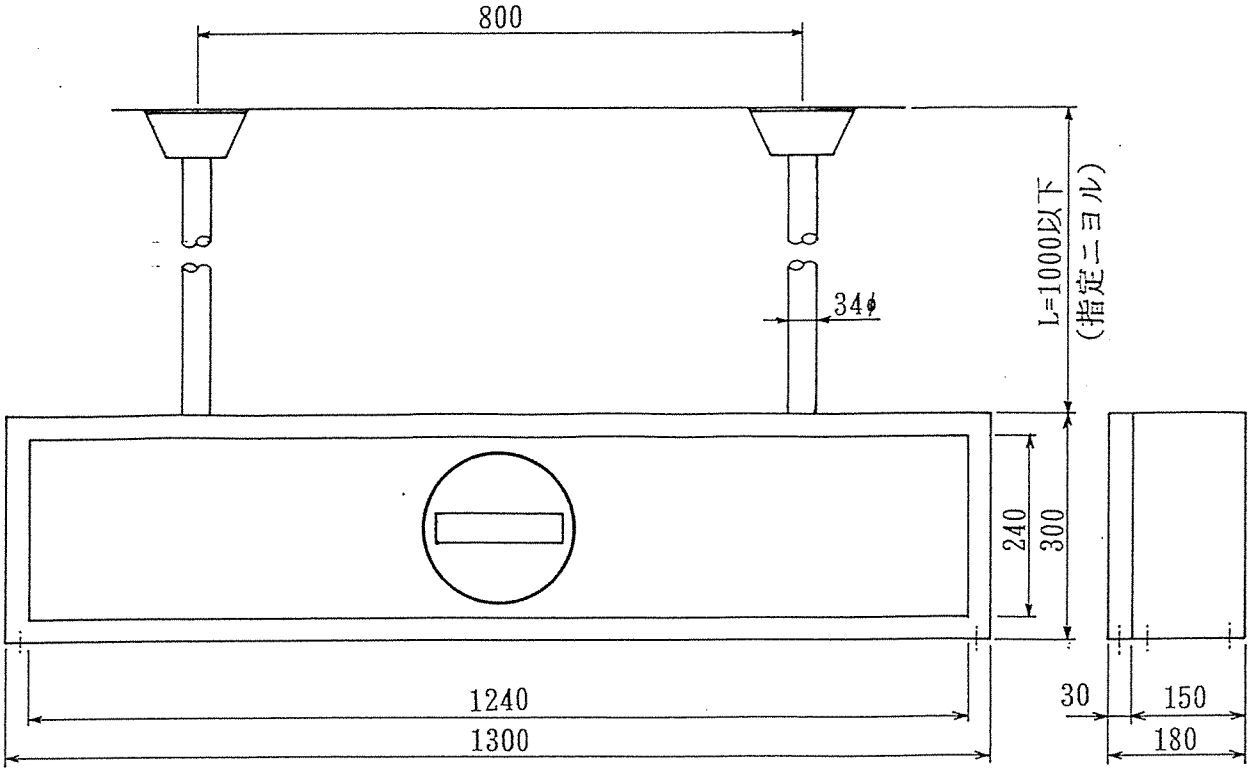

仕　　様

1. 主　　材　1．6mm鋼板（SPCC）
2. 塗　　装　S2－1034　7分艶メラミン焼付塗装
3. 電　　源　AC100V
4. 部　　品　蛍光灯　FL40W×1
5. 構　　造　片面表示防滴構造

(参考図)既設料金システム機器

K－R1	用途					名称	表　示　灯
K－R3	製図	設　計	照　査	承認	年月日	図番	

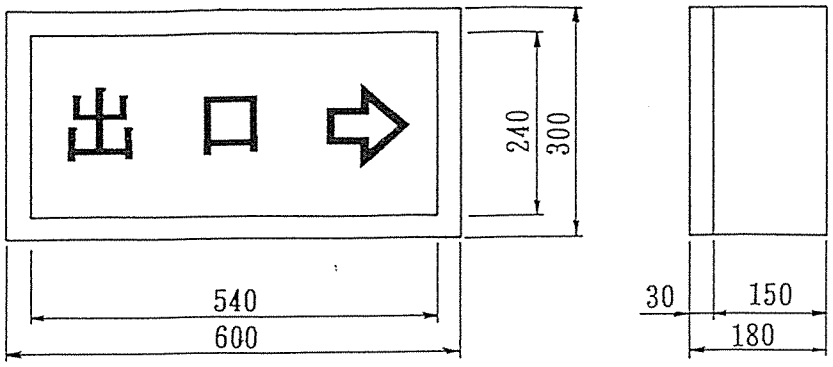

仕　　様

1. 主　　材　１．６mm鋼板（SPCC）
2. 塗　　装　S2－1034　7分艶メラミン焼付塗装
3. 電　　源　AC100V
4. 部　　品　蛍光灯　FL15W×1
5. 表　　示　白地二青色文字　角ゴシック
6. 構　　造　片面表示防滴構造

（参考図）既設料金システム機器

K－R2	用途						名称 表　示　灯
K－R4	製図	設　計	照　査		承認	年月日	図番 —

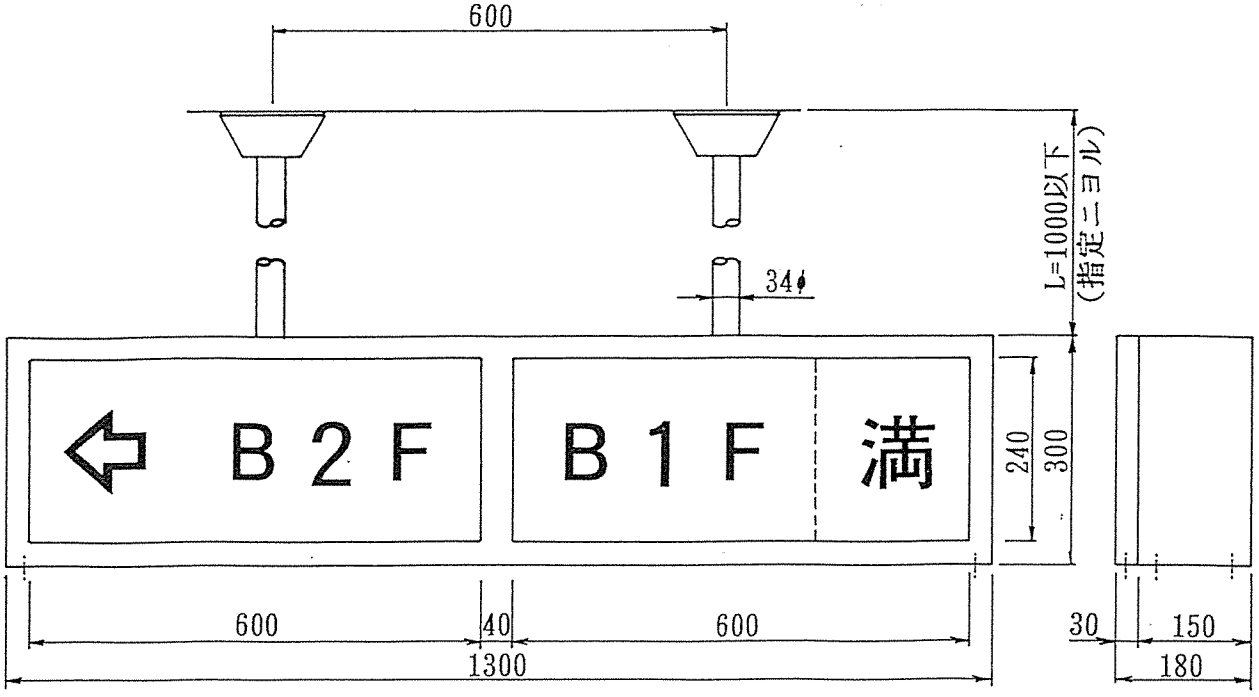

仕　　様

1. 主　　材　1．6mm鋼板（SPCC）
2. 塗　　装　S2－1034　7分艶メラミン焼付塗装
3. 電　　源　AC100V
4. 部　　品　電　球　110V 60W×1　口金E－26
　　蛍光灯　　FL30W×1
5. 表　　示　"満"　……　黒地ニ赤色文字　角ゴシック
　　"表示部"……　白地ニ青色文字　角ゴシック
6. 構　　造　片面表示防滴構造

(参考図)既設料金システム機器

FS－R1	用途						名称	満車付表示灯
	製図	設計	照査	承認	年月日		図番	—

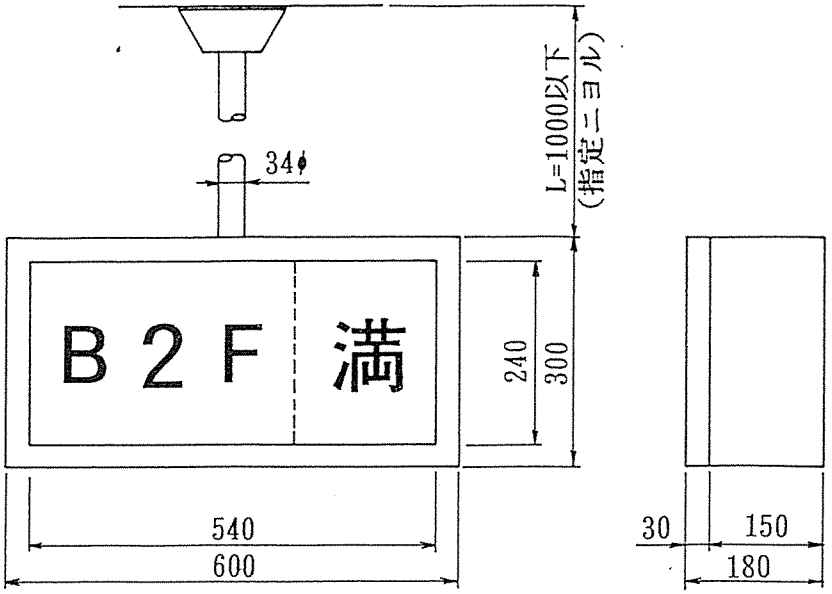

仕　　様

1. 主　　材　1．6mm鋼板（SPCC）
2. 塗　　装　S2－1034　7分艶メラミン焼付塗装
3. 電　　源　AC100V
4. 部　　品　電　球　110V 60W×1　口金E－26
　　蛍光灯　　FL10W×1
5. 表　　示　"満"　……　黒地ニ赤色文字　角ゴシック
　　"表示部"……　白地ニ青色文字　角ゴシック
6. 構　　造　片面表示防滴構造

（参考図）既設料金システム機器

FS-R2	用途						名称 満車付表示灯
	製図	設計	照査		承認	年月日	図番

仕様

1．主　材　　1．6mm鉄板（SPCC）
2．塗　装　　ブザー収納部　S2－1034　7分艶メラミン焼付塗装
3．部　品　　回転灯本体　　ABS樹脂
　　グローブ　　耐熱アクリル（黄色）
　　電　球　　120V40W　BA15D／19，RP35
　　閃光数　　約250回／分
　　予備球　　1ケ内蔵
　　ブザー　　AC100V　8VA
4．重　量　　約2．9kg（本体ノミ）

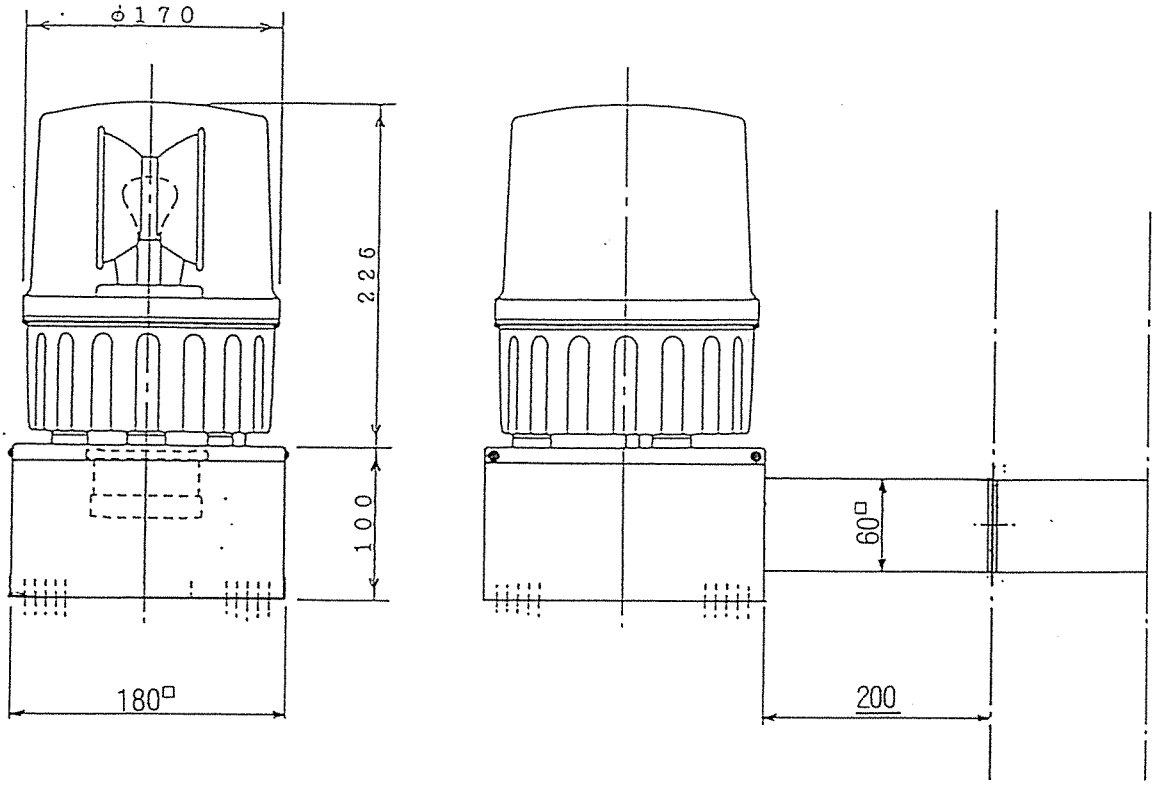

（参考図）既設料金システム機器

PL－R1	用途						名称 ポール取付型黄色回転灯（ブザー付）
	製図	設計	照査	承認	年月日		図番

仕様

1．主　材　　1．6mmt鋼板（SPCC）
2．塗　装　　ブザー収納部　S2－1034　7分艶メラミン焼付塗装
3．部　品　　回転灯本体　　ABS樹脂
　　グローブ　　耐熱アクリル（黄色）
　　電　球　　120V40W　BA15D／19，RP35
　　閃光数　　約250回／分
　　予備球　　1ケ内蔵
　　ブザー　　AC100V　8VA
4．天井吊下形取付方法
　　ノーボルトスタッド及ビスダッドボルト
　　（3分、1本）ニテ取付
5．重　量　　約2．9kg（本体ノミ）

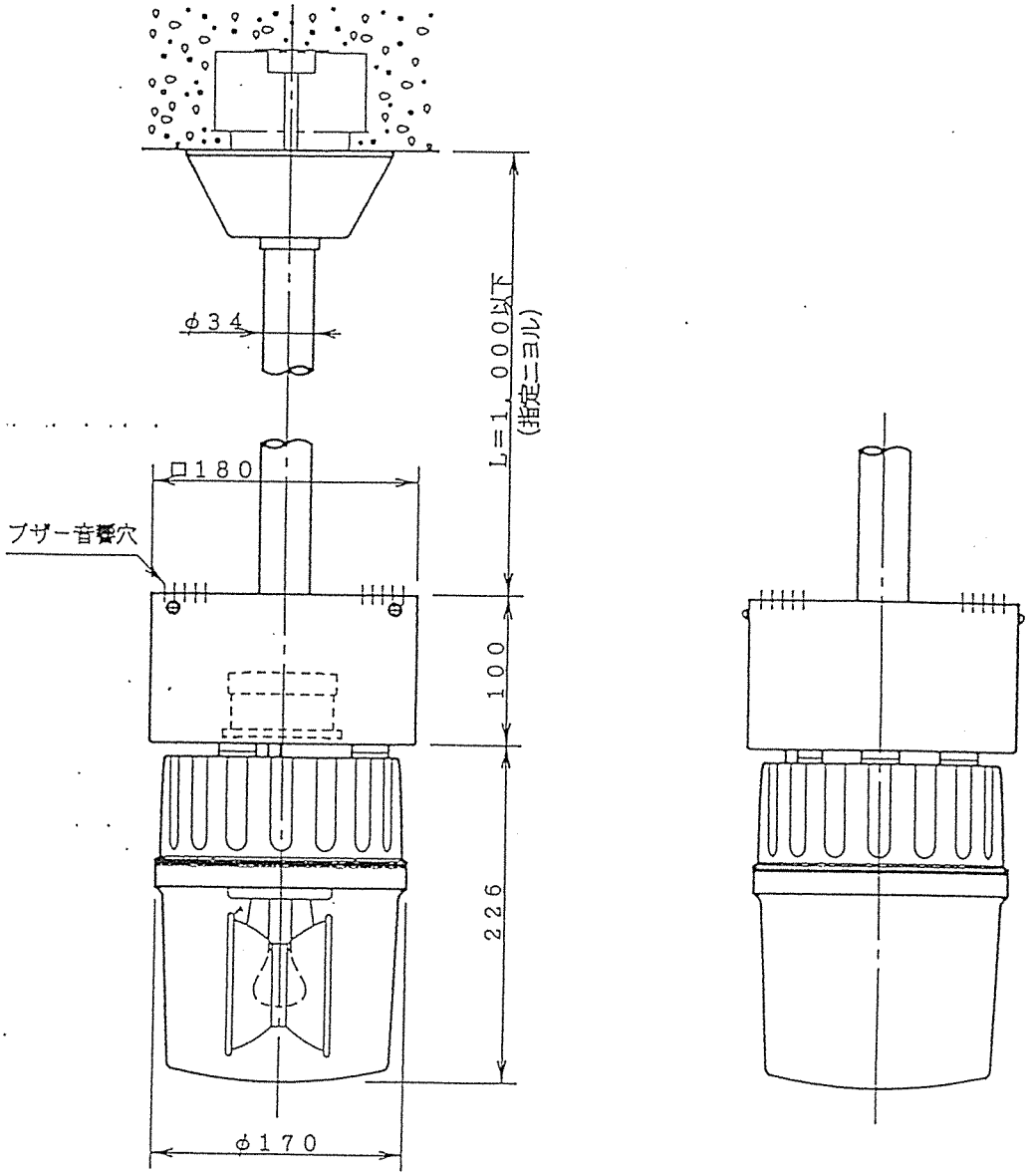

（参考図）既設料金システム機器

PL－R2	用途					名称
	製図	設計	照査	承認	年月日	吊下形黄色回転灯（ブザー付）
					109230	図番 ED7920A－001

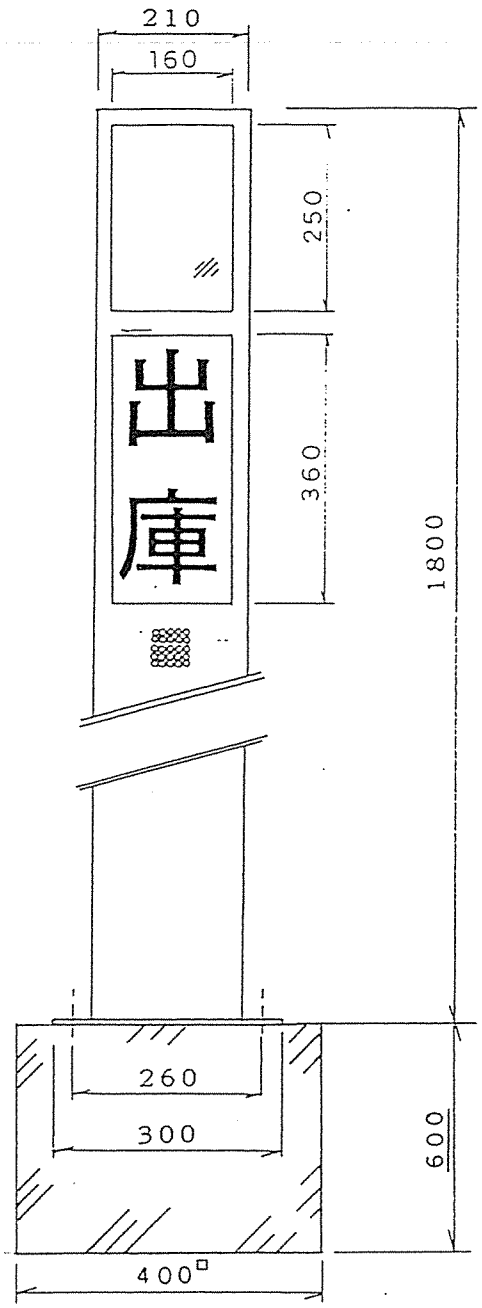

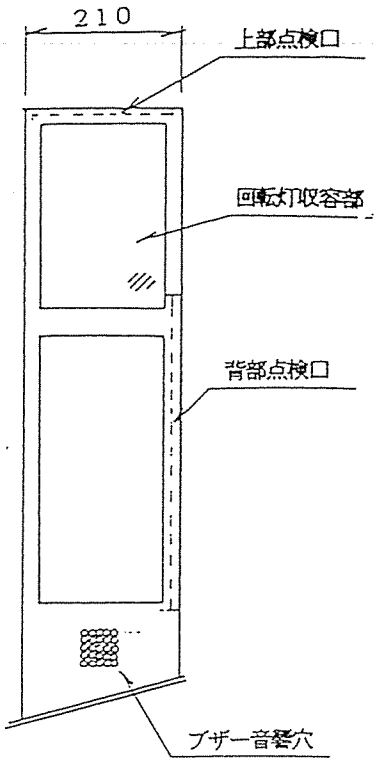

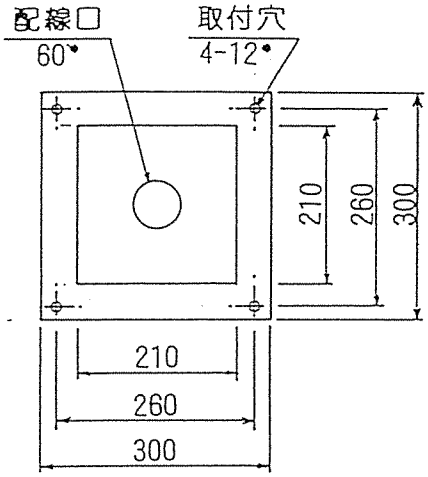

取付寸法図

仕　　様

1. 主　　材　1．6mm鋼板（SPCC）
2. 塗　　装　S2－1034　7分艶メラミン焼付塗装
3. 部　　品　信号灯用電球　110V 60W×2　口金E－26
　　ブ　ザ　ー　AC100V 8VA　強力ブザー
　　黄色回転灯
4. 表　　示　黒地二赤色文字　角ゴシック
5. 構　　造　防滴構造・三面表示形

(参考図)既設料金システム機器

EL－R	用途					名称 出庫警報灯
	製図	設計	照査	承認	年月日	図番

日付	符号	訂正事項	訂正者
・・	△		
・・	△		
・・	△		
・・	△		

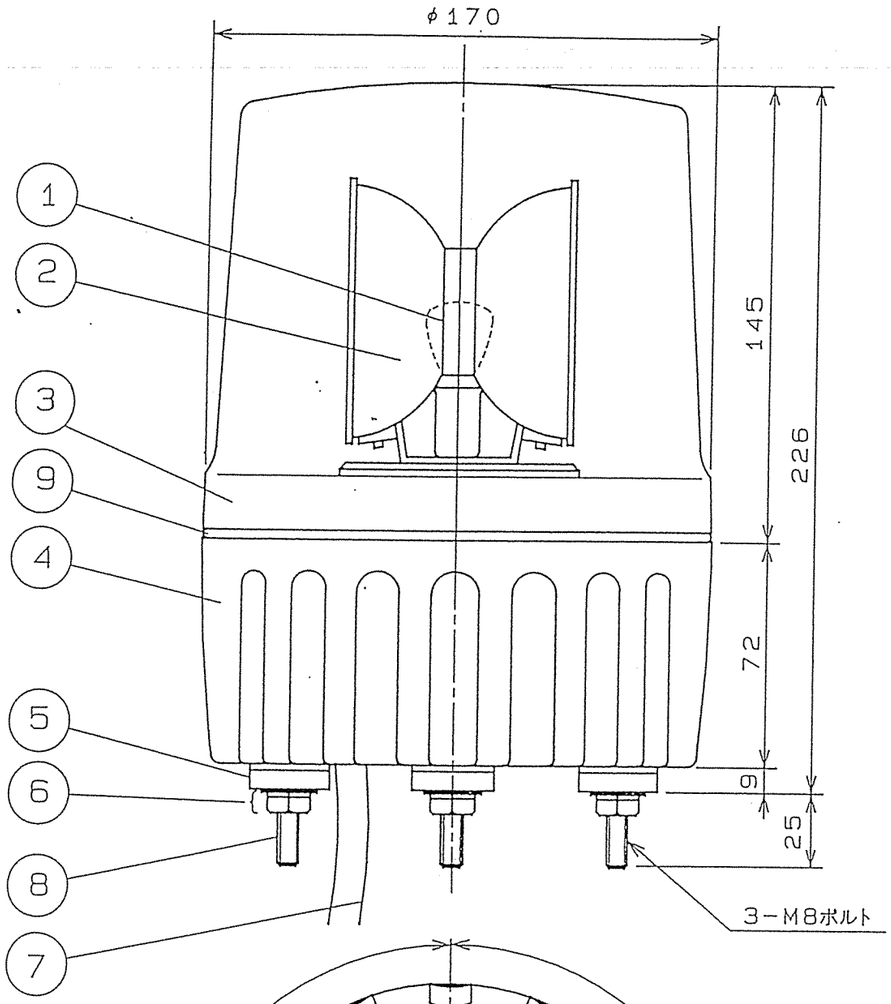

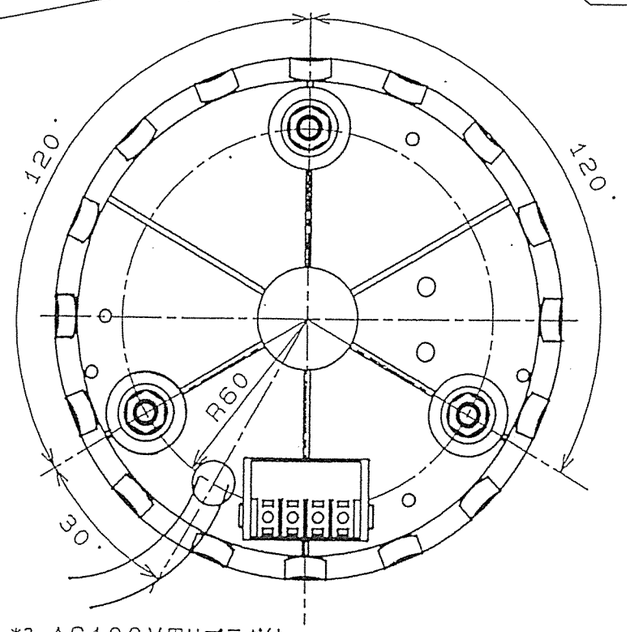

*3 AC100V用はプラグ付

仕様

型式	ALN			
電源電圧	*2 DC12V	AC/DC24V	AC100V	AC200V
使用電圧範囲	電源電圧±10%			
定格消費電流	*2 2.7A	1.3A	0.41A	0.25A
突入電流	*2 27A	13A	4.1A	2.5A (20ms)
絶縁抵抗*1	10MΩ以上（DC500Vメガにて）			
耐電圧*1	AC250V 1分間		AC1KV 1分間	AC1.5KV 1分間
使用ランプ	*2 12V35W	24V35W	120V40W	220V40W
	BA15S/19, RP35		BA15D/19, RP35	
閃光数	250回/分			
使用周囲温度	−10°C〜50°C			
使用周囲湿度	35%〜85%（結露なきこと）			
構造	防滴構造（上向き取り付け時）			
色調	赤，黄，緑，青のうち1色 但、ボディは赤、黄のときグローブと同色 緑、青のときホワイトグレー			
重量	約1.3kg			

*1 電源端子と本体ケース間
*2 待注

NO.	NAME OF PARTS 品名	Co. No. 数量	MTRL 材質	NOTE A REMARK 備考
9	Oリング	1	CR	
8	ボルト	3	S	M8 ISO
7	電源コード *3	1	VSRF0.752C	約400mm(φ7.5±0.5)
6	ナット・ワッシャ	各3	S	M8 ISO
5	足ゴム	3	CR	
4	ボデイ	1	ABS	
3	グローブ	1	メタアクリル	
2	反射鏡	1	ポリカー	
1	ランプ	2		（予備球1個含）

TITLE 図名 SPECIFICATION 仕様図	TYPE 型式 ALN	DWG. NO. 図番 APDD016

SCALE 尺度	DSND 設計	DWN 製図	CHKD 検図	APPD 承認
1:2				

(参考図)既設料金システム機器

材質	構成要素	材料	色彩	処理	備考
	ボディ	ポリプロピレン	ライトグレー		
	カバー	ABS樹脂	ダークグレー		
	クッション	天然ゴム	グレー		

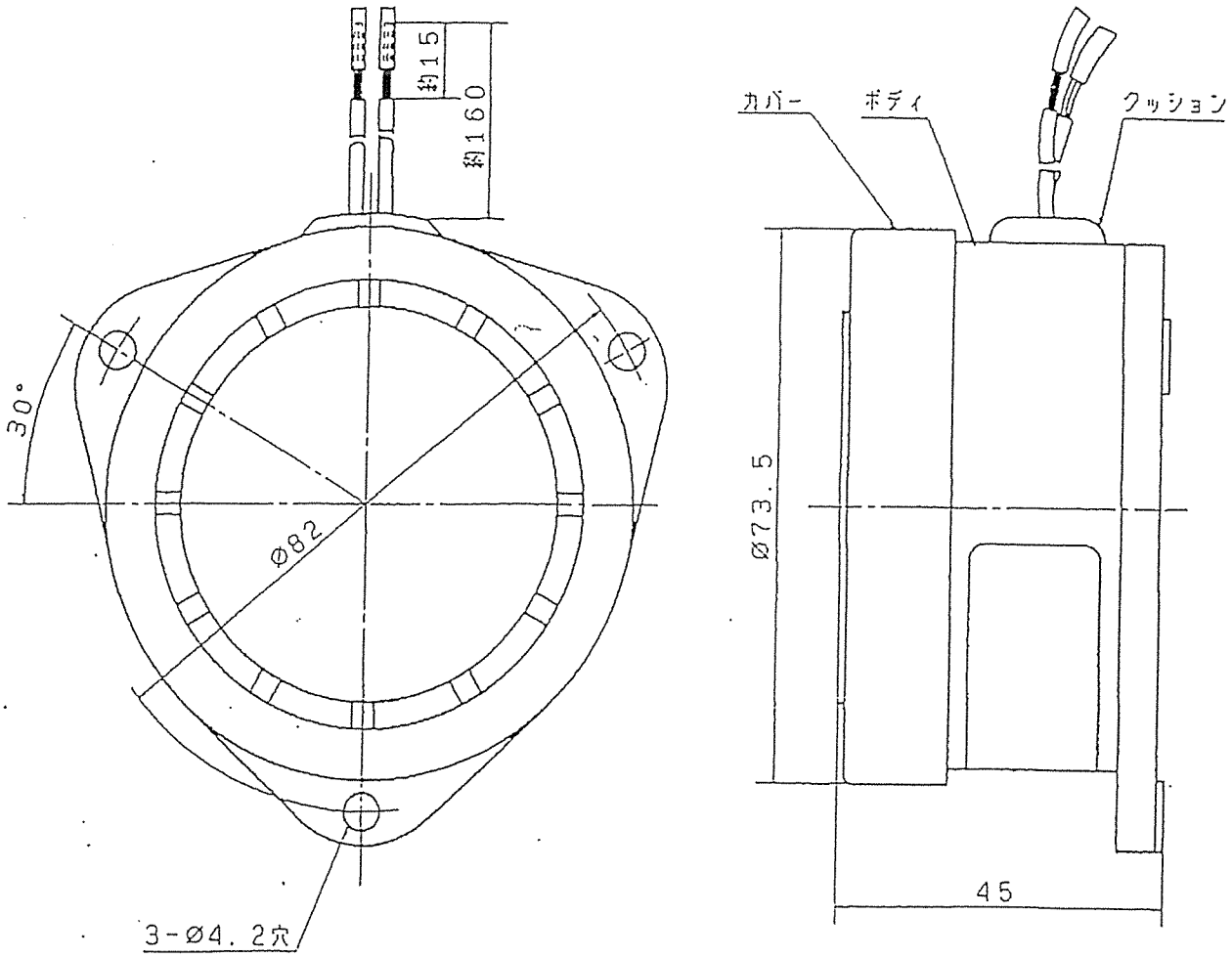

定格	電気用品取締法に基づく(Ⓣ)対象品	
	定格容量	AC100V 8W 50-60Hz
	動作電圧	AC80~110V
	動作電流	95mA以下 定格電圧にて測定
	音量	83dB以上(定格電圧印加 前方1mにて測定)
	絶縁抵抗	充電部と非充電金属部間 (500V絶縁抵抗計にて測定)50MΩ以上
	耐電圧	充電部と非充電金属部間 1000V 1分間
	寿命	50時間以上(定格電圧印加、連続鳴動) 10000サイクル以上 10秒間鳴動、20秒間休止を1サイクルとして断続鳴動

定格	巻線の温度上昇	定格電圧(50HZ)を連続通電し抵抗法にて測定 100K以下
	口出線の強度	29.4Nの張力を連続15秒間
	使用場所	屋内
	使用周囲温度	-10~40℃
	重量	115g

商品仕様書図	品名	強力ブザー AC100V	品番	EA2021	記号	ZS	
単位:mm 第三角法	作成		改		(参考図)既設料金システム機器		